Lubań gm. Nowa Karczma
Profil kanalizacji deszczowej

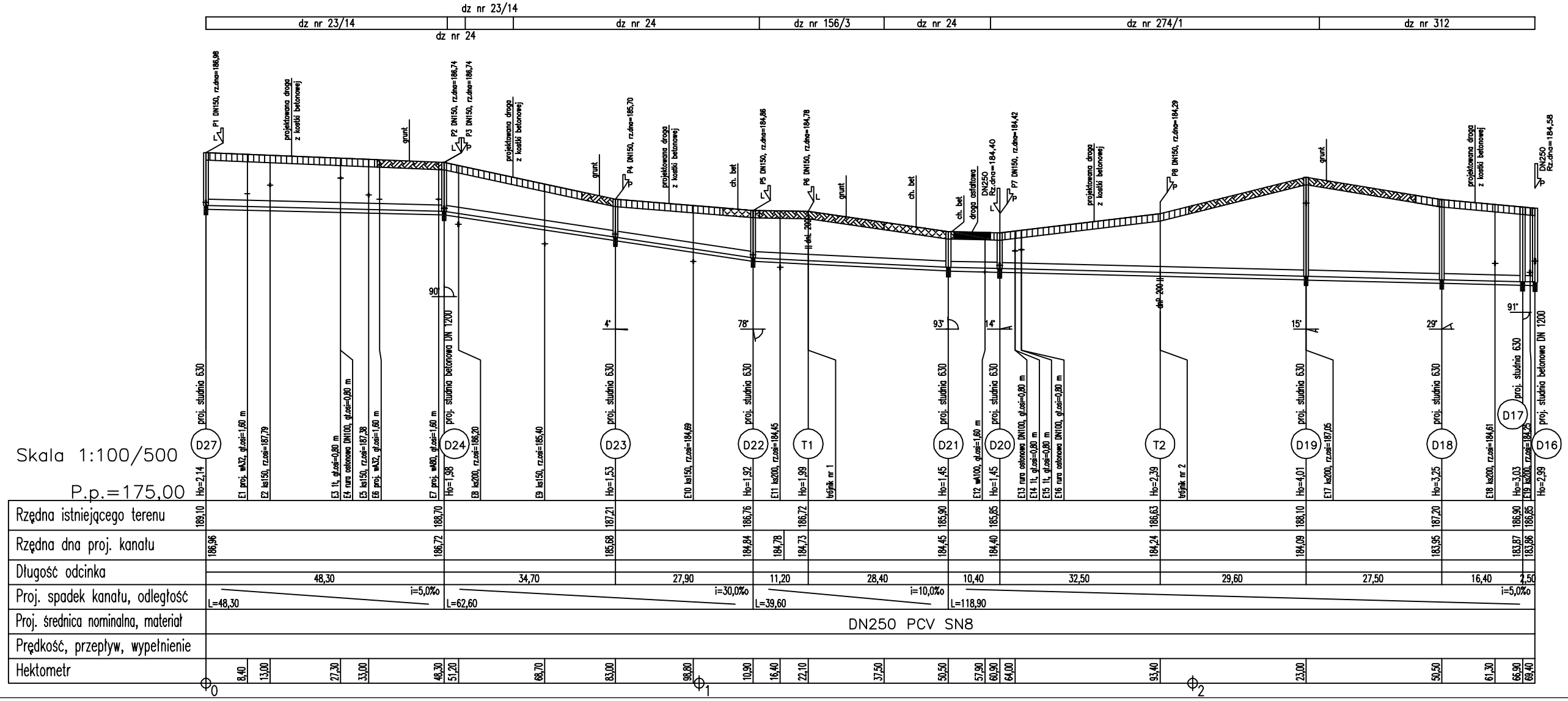

Legenda:

Uwaga:
Wartość rzędnej oraz głębokość osi istniejącej instalacji (np. E11 1NN, rz.osi=125.81) podano w przybliżeniu.

D1 numer studzienki

Ho=1,62 zagłębienie dna projektowanego kanału

E1 numer kolejny przeszkody

90° kąt załamania kanału

Symbole przyłączy oraz dopływów węzłowych:

z lewej zlewni

P z prawej zlewni

EcoTech Sp. z o.o. Sp. k. ul. M. Raja 3, 80-404 Gdańsk, Tel. 58 344 83 83			
Przedmiot rysunku: Profil kanalizacji deszczowej		Obiekt: Utwardzenie dróg gminnych wraz z ich odwodnieniem	
		Adres: Lubań gm. Nowa Karczma	
Skala: 1:500	Branża: Sanitarna	Inwestor: Gmina Nowa Karczma ul. Kościerska 9 83-404	
Data: 05.2012	Projektował: Marcin Kaczmarek	Uprawnienia: POM/0206/POOS/08	Podpis
Nr rysunku: S3	Opracował: Anna Kaszubowska Joanna Zabiełło		Podpis
	Sprawdził: Adam Spisak	Uprawnienia: POM/0042/POOS/11	Podpis

Lubań gm. Nowa Karczma
Profil kanalizacji deszczowej

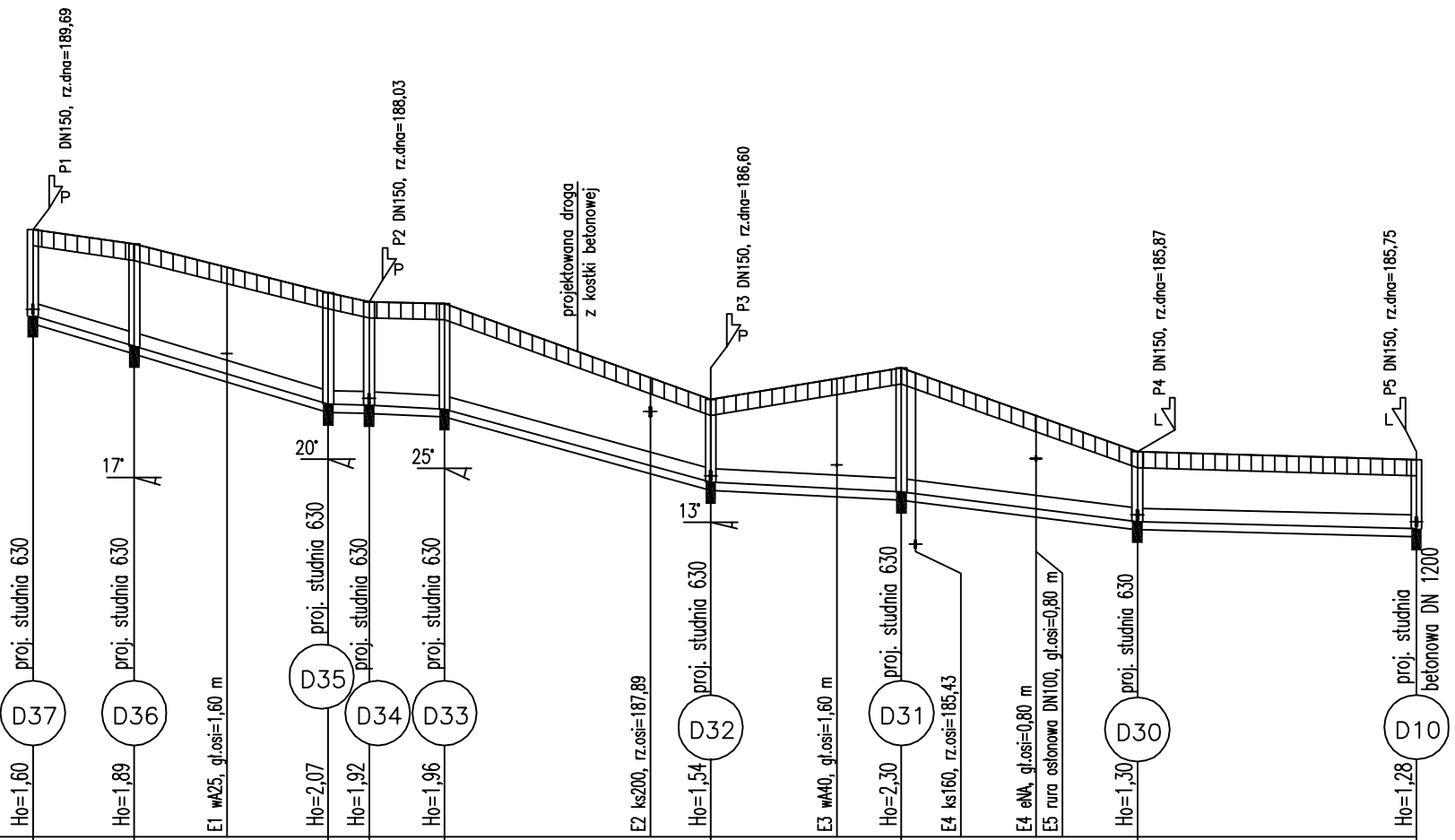

Skala 1:100/500

P.p.=180,00

Ho	1,60	1,89		2,07	1,92	1,96		1,54		2,30			1,30		1,28
Rzędna istniejącego terenu	191,27	191,00		190,10	189,93	189,90		188,12		188,70			187,15		187,00
Rzędna dna proj. kanału	189,67	189,11	188,57	188,03	188,01	187,94		186,58		186,40			185,85		185,72
Długość odcinka	9,40	18,00			3,80	7,00	24,70		17,70		21,90			25,90	
Proj. spadek kanału, odległość	i=60,0‰ L=9,40	i=60,0‰ L=18,00		i=5,0‰ L=3,80	i=10,0‰ L=7,00	i=55,0‰ L=24,70			i=10,0‰ L=17,70		i=25,0‰ L=21,90			i=5,0‰ L=25,90	
Proj. średnica nominalna, materiał	DN250 PCV SN8														
Prędkość, przepływ, wypełnienie															
Hektometr	0	9,40	18,00	27,40	31,20	38,20	57,30	62,90	74,60	80,60	1	2,50			28,40

Legenda:

Uwaga:
Wartość rzędnej oraz głębokość osi istniejącej instalacji (np. E11 1NN, rz.osi=125.81) podano w przybliżeniu.

D1 numer studzienki

Ho=1.62 zagłębienie dna projektowanego kanału

E1 numer kolejny przeszkody

90° kąt załamania kanału

Symbole przyłączy oraz dopływów węzłowych:

L z lewej zlewni

P z prawej zlewni

EcoTech Sp. z o.o. Sp. k.
ul. M. Reja 3, 80-404 Gdańsk, Tel. 58 344 83 83

Przedmiot rysunku: Profil kanalizacji deszczowej		Obiekt: Utwardzenie dróg gminnych wraz z ich odwodnieniem	
		Adres: Lubań gm. Nowa Karczma	
Skala: 1:500	Branża: Sanitarna	Inwestor: Gmina Nowa Karczma ul. Kościerska 9 83-404	
Data: 05.2012	Projektował: Marcin Kaczmarek	Uprawnienia: POM/0206/POOS/08	Podpis
Nr rysunku: S4	Opracował: Anna Kaszubowska, Joanna Zabiełło		Podpis
	Sprawdził: Adam Spisak	Uprawnienia: POM/0042/POOS/11	Podpis

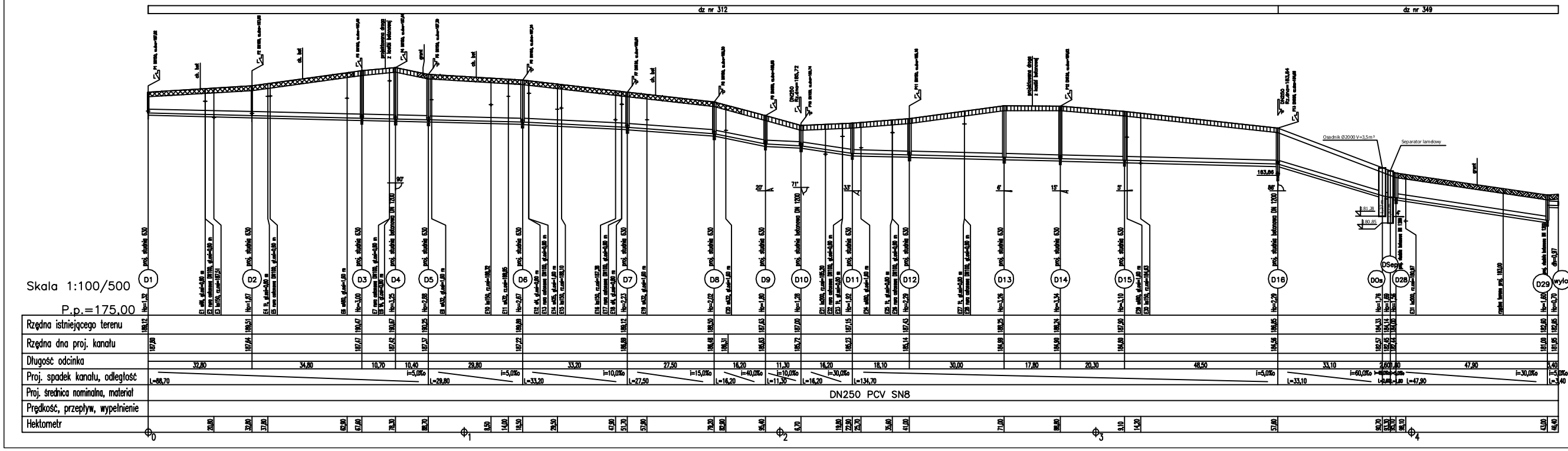

Lubań gm. Nowa Karczma
Profil kanalizacji deszczowej

Legenda:

Uwagi:
Wartość rzędnej oraz głębokość osi istniejącej instalacji (np. E11 1NN, rz.osi=125.81) podano w przydłużeniu.

- D1 — numer studzienki
- DOs — osadnik
- DSep — separator
- H=1,02 — zagłębienie dna projektowanego kanału
- E1 — numer kolejny przesłody
- 30° — kąt załamania kanału

Symbole przyłączy oraz dopływów wpływowych:

- z lewej dzwni
- z prawej dzwni

EcoTech Sp. z o.o. Sp. k. ul. M. Rapa 3, 80-404 Gdańsk, Tel. 58 344 83 65			
Przedmiot opracia: Profil kanalizacji deszczowej		Obiekt: Uzwarcenie dróg gminnych wraz z ich odwodnieniem	
		Adres: Lubań gm. Nowa Karczma	
Skala: 1:500	Branża: Sanitarna	Powiat: Gmina Nowa Karczma ul. Kościerska 9 83-304	
Data: 05.2012	Projektował: Marcin Kaczmarek	Sprawdzał: MGN/0030/PO/10/IS	Podpis
Nr projektu: S5	Sprawdził: Anna Karpińska-Joanna Zielińska		Podpis
Sprawdził: Adam Spisak		Sprawdzał: MGN/0042/PO/05/11	Podpis

Lubań gm. Nowa Karczma
Profil kanalizacji deszczowej

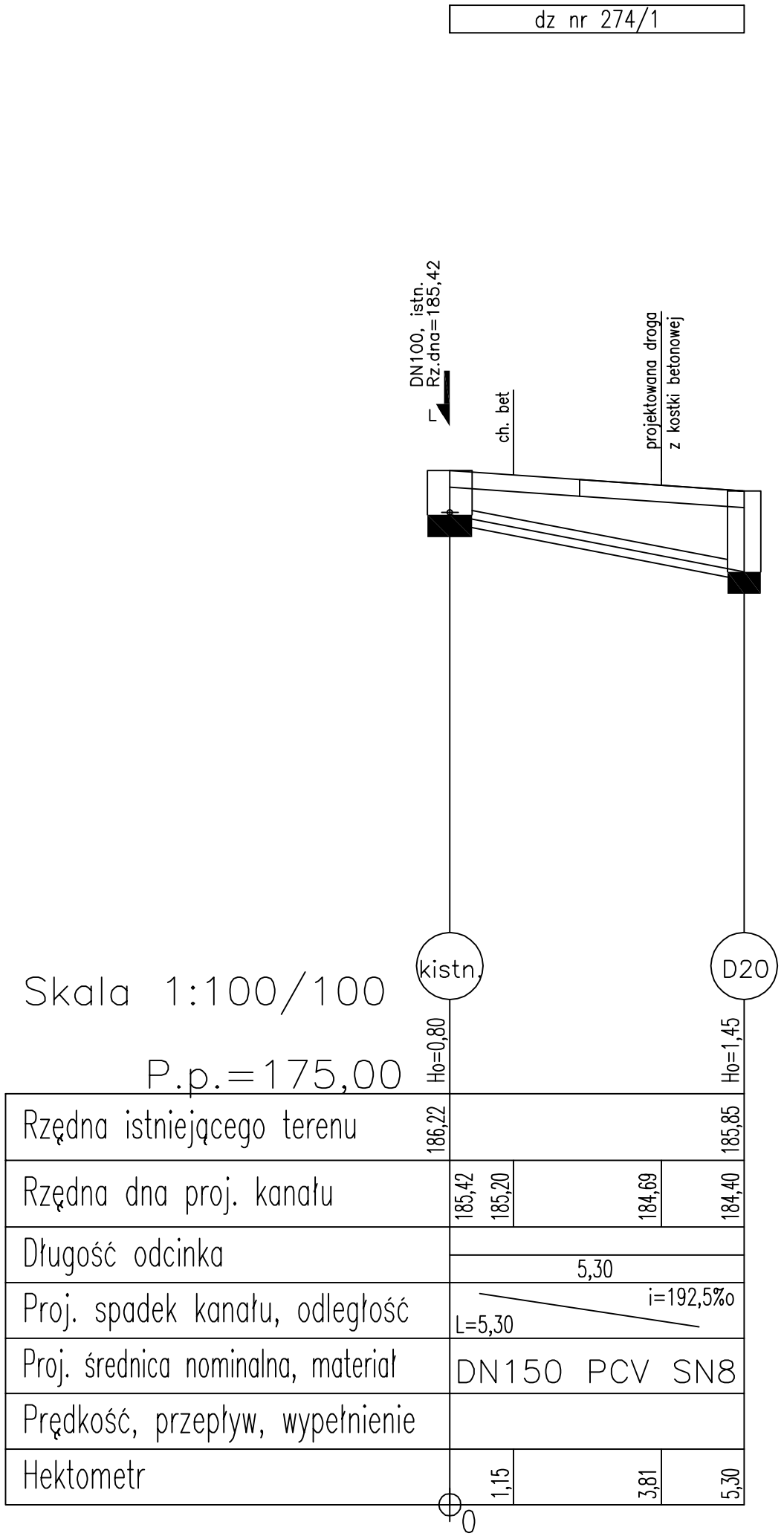

Legenda:

Uwaga:
Wartość rzędnej oraz głębokość osi istniejącej instalacji (np. E11 1NN, rz.osi=125.81) podano w przybliżeniu.

D1 — numer studzienki

kistn. — kanalizacja istniejąca

Ho=1.62 — zagłębienie dna projektowanego kanału

Symbole przyłączy oraz dopływów węzłowych:

L — z lewej zlewni

P — z prawej zlewni

EcoTech Sp. z o.o. Sp. k.
ul. M. Reja 3, 80-404 Gdańsk, Tel. 58 344 83 83

Przedmiot rysunku: Profil kanalizacji deszczowej		Obiekt: Utwardzenie dróg gminnych wraz z ich odwodnieniem	
		Adres: Lubań gm. Nowa Karczma	
Skala: 1:100	Branża: Sanitarna	Inwestor: Gmina Nowa Karczma ul. Kościerska 9 83-404	
Data: 05.2012	Projektował: Marcin Kaczmarek	Uprawnienia: POM/0206/POOS/08	Podpis
Nr rysunku: S6	Opracował: Anna Kaszubowska, Joanna Zabiełło		Podpis
	Sprawdził: Adam Spisak	Uprawnienia: POM/0042/POOS/11	Podpis

Lubań gm. Nowa Karczma
Profil kanalizacji deszczowej

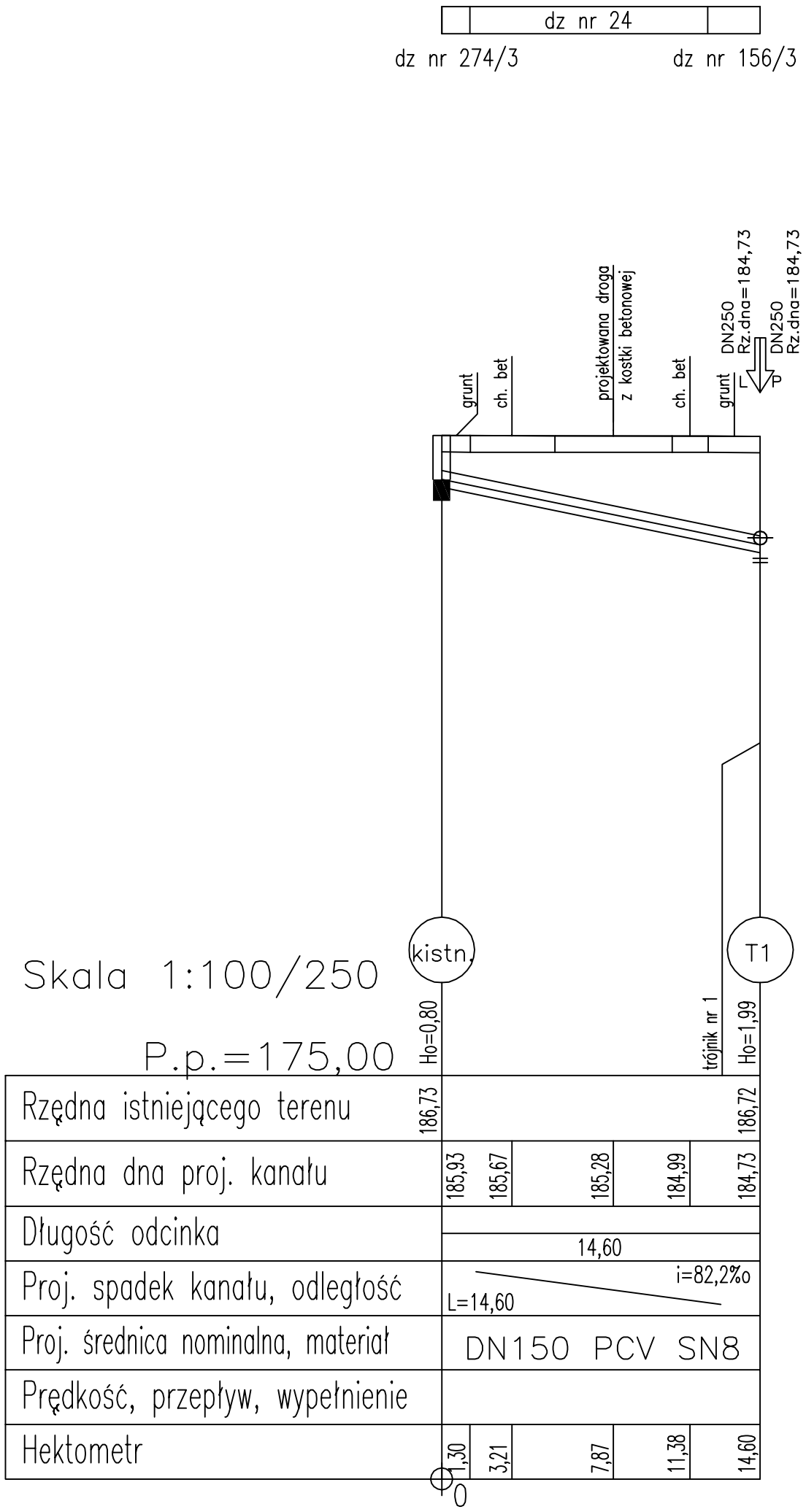

Legenda:

Uwaga:
Wartość rzędnej oraz głębokość osi istniejącej instalacji (np. E11 1NN, rz.osi=125.81) podano w przybliżeniu.

(T1) trójnik

(kistn.) kanalizacja istniejąca

Ho=1.62 zagłębienie dna projektowanego kanału

Symbole przyłączy oraz dopływów węzłowych:

L z lewej zlewni

P z prawej zlewni

EcoTech Sp. z o.o. Sp. k.
ul. M. Reja 3, 80-404 Gdańsk, Tel. 58 344 83 83

Przedmiot rysunku: Profil kanalizacji deszczowej		Obiekt: Utwardzenie dróg gminnych wraz z ich odwodnieniem	
		Adres: Lubań gm. Nowa Karczma	
Skala: 1:250	Branża: Sanitarna	Inwestor: Gmina Nowa Karczma ul. Kościerska 9 83-404	
Data: 05.2012	Projektował: Marcin Kaczmarek	Uprawnienia: POM/0206/POOS/08	Podpis
Nr rysunku: S7	Opracował: Anna Kaszubowska, Joanna Zabiełło		Podpis
	Sprawdził: Adam Spisak	Uprawnienia: POM/0042/POOS/11	Podpis

Lubań gm. Nowa Karczma
Profil kanalizacji deszczowej

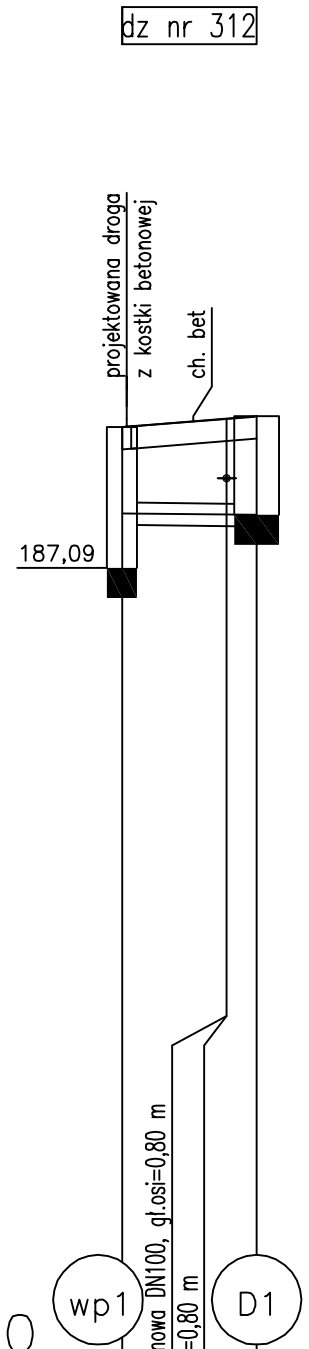

Skala 1:100/100

P.p.=175,00

	wp1		D1
Rzędna istniejącego terenu	188,98		189,12
Rzędna dna proj. kanału	187,82		187,80
Długość odcinka		1,80	
Proj. spadek kanału, odległość		i=10,0‰ L=1,80	
Proj. średnica nominalna, materiał		DN150 SN8 PCV	
Prędkość, przepływ, wypełnienie			
Hektometr	0	0,95	1,80
Ho	1,16		1,32

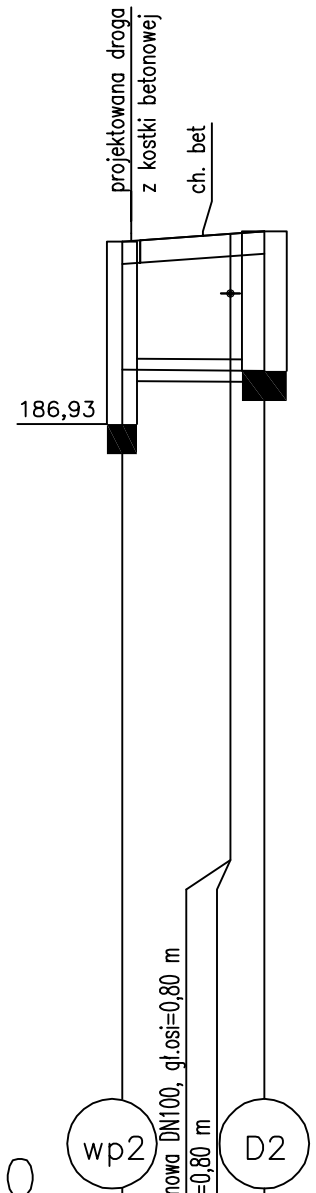

Skala 1:100/100

P.p.=175,00

	wp2		D2
Rzędna istniejącego terenu	189,37		189,51
Rzędna dna proj. kanału	187,66	187,65	187,64
Długość odcinka		1,90	
Proj. spadek kanału, odległość		i=10,0‰ L=1,90	
Proj. średnica nominalna, materiał		DN150 SN8 PCV	
Prędkość, przepływ, wypełnienie			
Hektometr	0	1,08	1,90
Ho	1,71		1,87

Legenda:

Uwaga:
Wartość rzędnej oraz głębokość osi istniejącej instalacji (np. E11 1NN, rz.osi=125.81) podano w przybliżeniu.

D1 — numer studzienki

wp1 — studzienka osadnikowa z wpustem drogowym

Ho=1.62 — zagłębienie dna projektowanego kanału

E1 — numer kolejny przeszkody

Symbole przyłączy oraz dopływów węzłowych:

L — z lewej zlewni

P — z prawej zlewni

EcoTech Sp. z o.o. Sp. k.
ul. M. Reja 3, 80-404 Gdańsk, Tel. 58 344 83 83
EcoTech technologie dla środowiska

Przedmiot rysunku: Profil kanalizacji deszczowej		Obiekt: Utwardzenie dróg gminnych wraz z ich odwodnieniem	
		Adres: Lubań gm. Nowa Karczma	
Skala: 1:100	Branża: Sanitarna	Inwestor: Gmina Nowa Karczma ul. Kościerska 9 83-404	
Data: 05.2012	Projektował: Marcin Kaczmarek	Uprawnienia: POM/0206/POOS/08	Podpis
Nr rysunku: S8	Opracował: Anna Kaszubowska, Joanna Zabiełło		Podpis
	Sprawdził: Adam Spisak	Uprawnienia: POM/0042/POOS/11	Podpis

Lubań gm. Nowa Karczma
Profil kanalizacji deszczowej

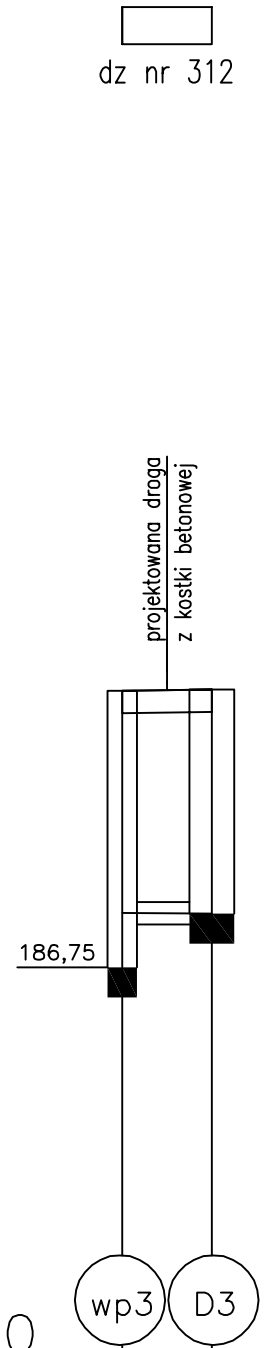

Skala 1:100/100

P.p.=180,00

	wp3	D3
Rzędna istniejącego terenu	190,45	190,47
Rzędna dna proj. kanału	187,48	187,47
Długość odcinka	1,20	
Proj. spadek kanału, odległość	i=10,0‰ L=1,20	
Proj. średnica nominalna, materiał	DN150 PCV SN8	
Prędkość, przepływ, wypełnienie		
Hektometr	0,60	1,20

Ho=2,97 Ho=3,00

0

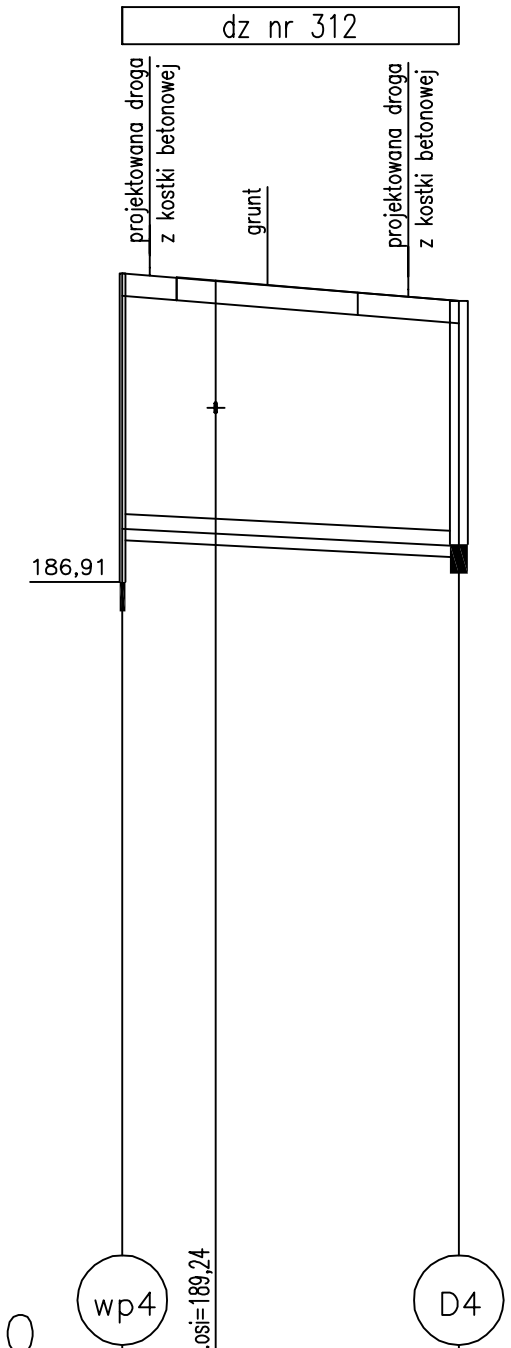

Skala 1:100/500

P.p.=175,00

	wp4		D4
Rzędna istniejącego terenu	191,04		190,67
Rzędna dna proj. kanału	187,64	187,54	187,45 / 187,42
Długość odcinka	22,50		
Proj. spadek kanału, odległość	L=22,50 i=10,0‰		
Proj. średnica nominalna, materiał	DN200 PCV SN8		
Prędkość, przepływ, wypełnienie			
Hektometr	6,25	9,69	19,12 / 22,50

Ho=3,40 Hog=3,25

0

Legenda:

Uwaga:
Wartość rzędnej oraz głębokość osi istniejącej instalacji (np. E11 1NN, rz.osi=125.81) podano w przybliżeniu.

D1 numer studzienki

wp1 studzienka osadnikowa z wpustem drogowym

Ho=1.62 zagłębienie dna projektowanego kanału

Symbole przyłączy oraz dopływów węzłowych:

L z lewej zlewni

P z prawej zlewni

EcoTech Sp. z o.o. Sp. k.
ul. M. Reja 3, 80-404 Gdańsk, Tel. 58 344 83 83

Przedmiot rysunku: Profil kanalizacji deszczowej		Obiekt: Utwardzenie dróg gminnych wraz z ich odwodnieniem	
		Adres: Lubań gm. Nowa Karczma	
Skala: 1:100 / 1:500	Branża: Sanitarna	Inwestor: Gmina Nowa Karczma ul. Kościerska 9 83-404	
Data: 05.2012	Projektował: Marcin Kaczmarek	Uprawnienia: POM/0206/POOS/08	Podpis
Nr rysunku: S9	Opracował: Anna Kaszubowska, Joanna Zabiełło		Podpis
	Sprawdził: Adam Spisak	Uprawnienia: POM/0042/POOS/11	Podpis

Lubań gm. Nowa Karczma
Profil kanalizacji deszczowej

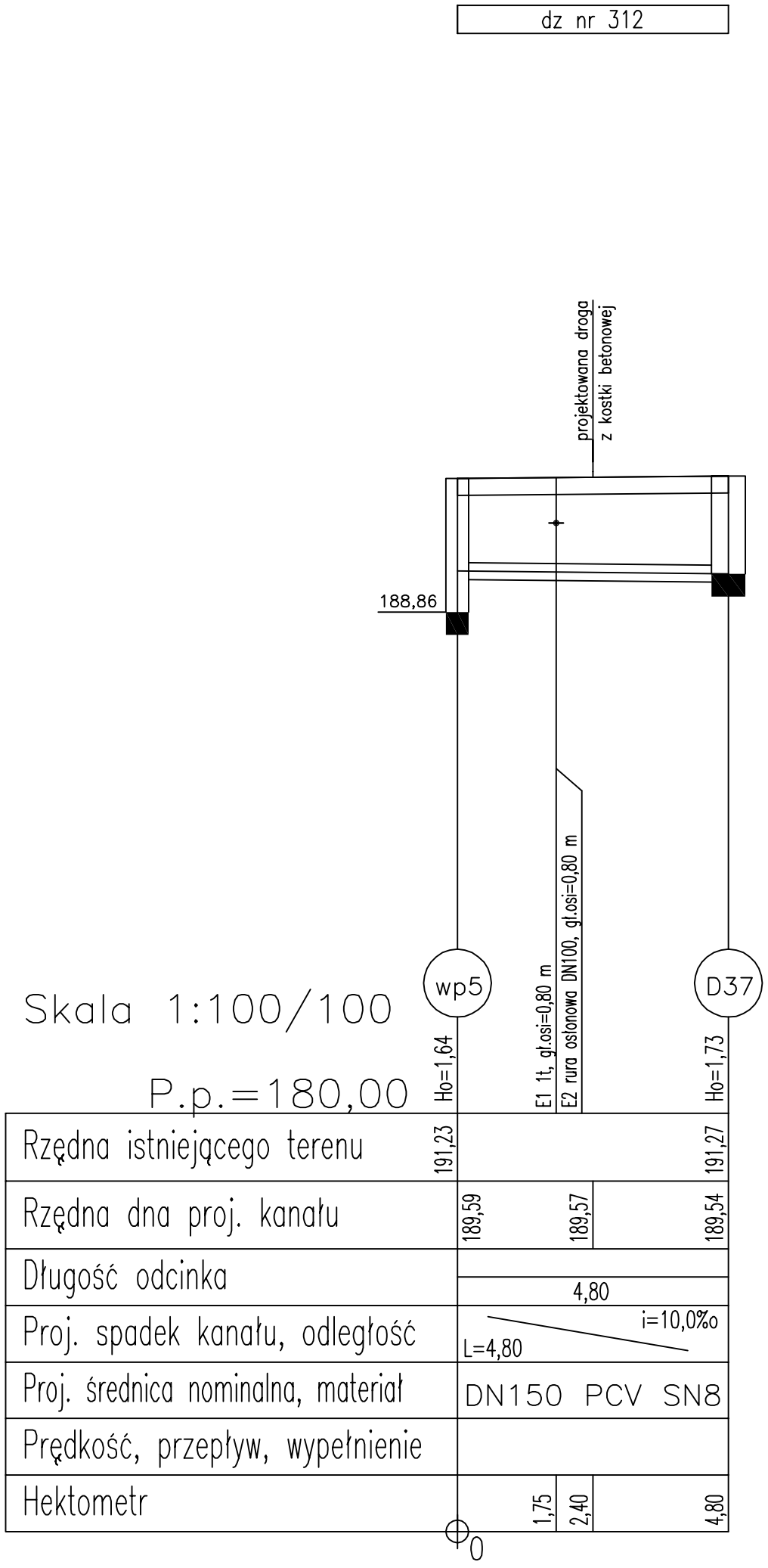

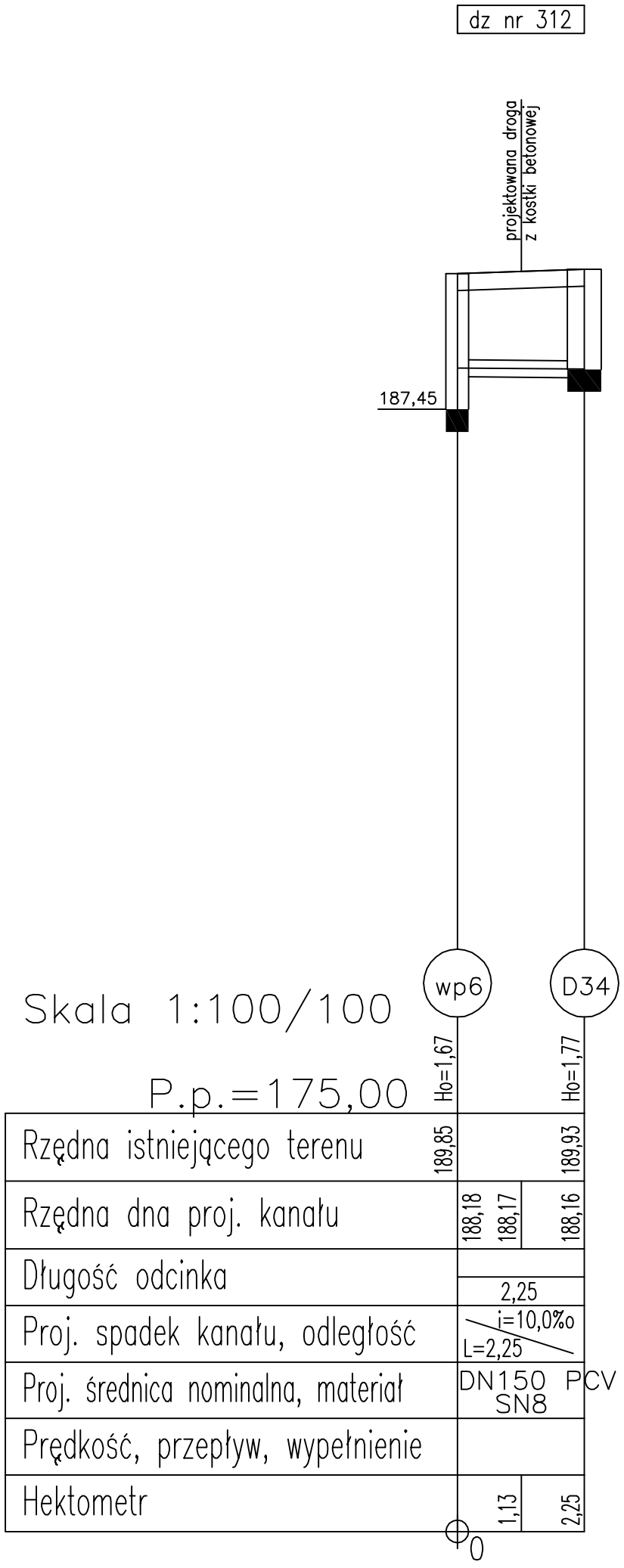

Legenda:

Uwaga:
Wartość rzędnej oraz głębokość osi istniejącej instalacji (np. E11 1NN, rz.osi=125.81) podano w przybliżeniu.

D1 — numer studzienki

wp1 — studzienka osadnikowa z wpustem drogowym

Ho=1.62 — zagłębienie dna projektowanego kanału

E1 — numer kolejny przeszkody

Symbole przyłączy oraz dopływów węzłowych:

L — z lewej zlewni

P — z prawej zlewni

EcoTech Sp. z o.o. Sp. k.
ul. M. Reja 3, 80-404 Gdańsk, Tel. 58 344 83 83

Przedmiot rysunku: Profil kanalizacji deszczowej		Obiekt: Utwardzenie dróg gminnych wraz z ich odwodnieniem	
		Adres: Lubań gm. Nowa Karczma	
Skala: 1:100	Branża: Sanitarna	Inwestor: Gmina Nowa Karczma ul. Kościerska 9 83-404	
Data: 05.2012	Projektował: Marcin Kaczmarek	Uprawnienia: POM/0206/POOS/08	Podpis
Nr rysunku: S10	Opracował: Anna Kaszubowska, Joanna Zabiełło		Podpis
	Sprawdził: Adam Spisak	Uprawnienia: POM/0042/POOS/11	Podpis

Lubań gm. Nowa Karczma
Profil kanalizacji deszczowej

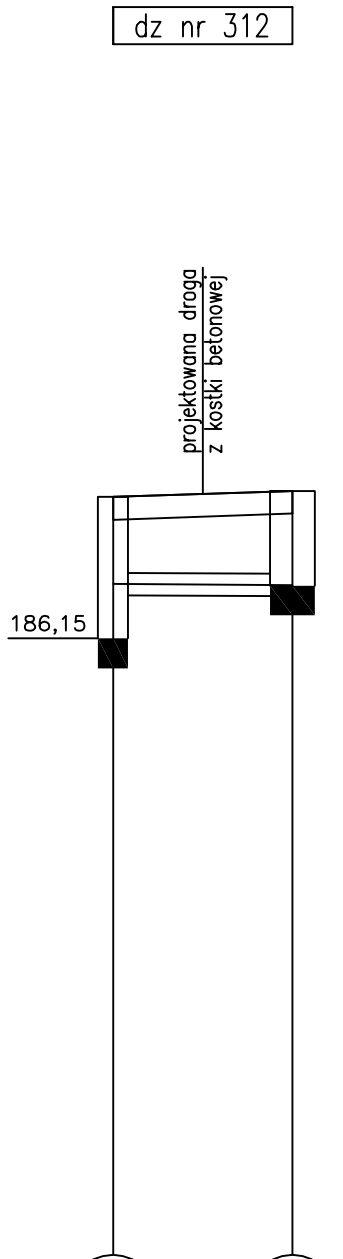

Skala 1:100/100

P.p.=175,00

	wp7		D32
Ho	1,16		1,26
Rzędna istniejącego terenu	188,04		188,12
Rzędna dna proj. kanału	186,88	186,87	186,86
Długość odcinka	2,40		
Proj. spadek kanału, odległość	i=10,0‰ L=2,40		
Proj. średnica nominalna, materiał	DN150 PCV SN8		
Prędkość, przepływ, wypełnienie			
Hektometr	1,20		2,40

0

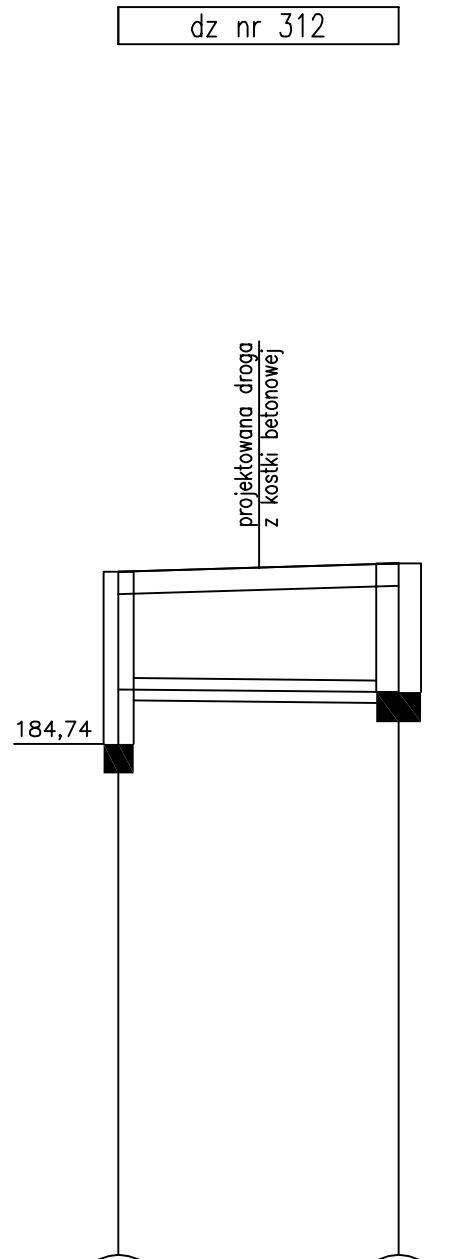

Skala 1:100/100

P.p.=175,00

	wp8		D30
Ho	1,57		1,72
Rzędna istniejącego terenu	187,04		187,15
Rzędna dna proj. kanału	185,47	185,45	185,43
Długość odcinka	3,75		
Proj. spadek kanału, odległość	i=10,0‰ L=3,75		
Proj. średnica nominalna, materiał	DN150 PCV SN8		
Prędkość, przepływ, wypełnienie			
Hektometr	1,88		3,75

0

Legenda:

Uwaga:
Wartość rzędnej oraz głębokość osi istniejącej instalacji (np. E11 1NN, rz.osi=125.81) podano w przybliżeniu.

D1 numer studzienki

wp1 studzienka osadnikowa z wpustem drogowym

Ho=1.62 zagłębienie dna projektowanego kanału

Symbole przyłączy oraz dopływów węzłowych:

L z lewej zlewni

P z prawej zlewni

EcoTech Sp. z o.o. Sp. k.
ul. M. Reja 3, 80-404 Gdańsk, Tel. 58 344 83 83

Przedmiot rysunku: Profil kanalizacji deszczowej		Obiekt: Utwardzenie dróg gminnych wraz z ich odwodnieniem	
		Adres: Lubań gm. Nowa Karczma	
Skala: 1:100	Branża: Sanitarna	Inwestor: Gmina Nowa Karczma ul. Kościerska 9 83-404	
Data: 05.2012	Projektował: Marcin Kaczmarek	Uprawnienia: POM/0206/POOS/08	Podpis
Nr rysunku: S11	Opracował: Anna Kaszubowska, Joanna Zabiełło		Podpis
	Sprawdził: Adam Spisak	Uprawnienia: POM/0042/POOS/11	Podpis

Lubań gm. Nowa Karczma
Profil kanalizacji deszczowej

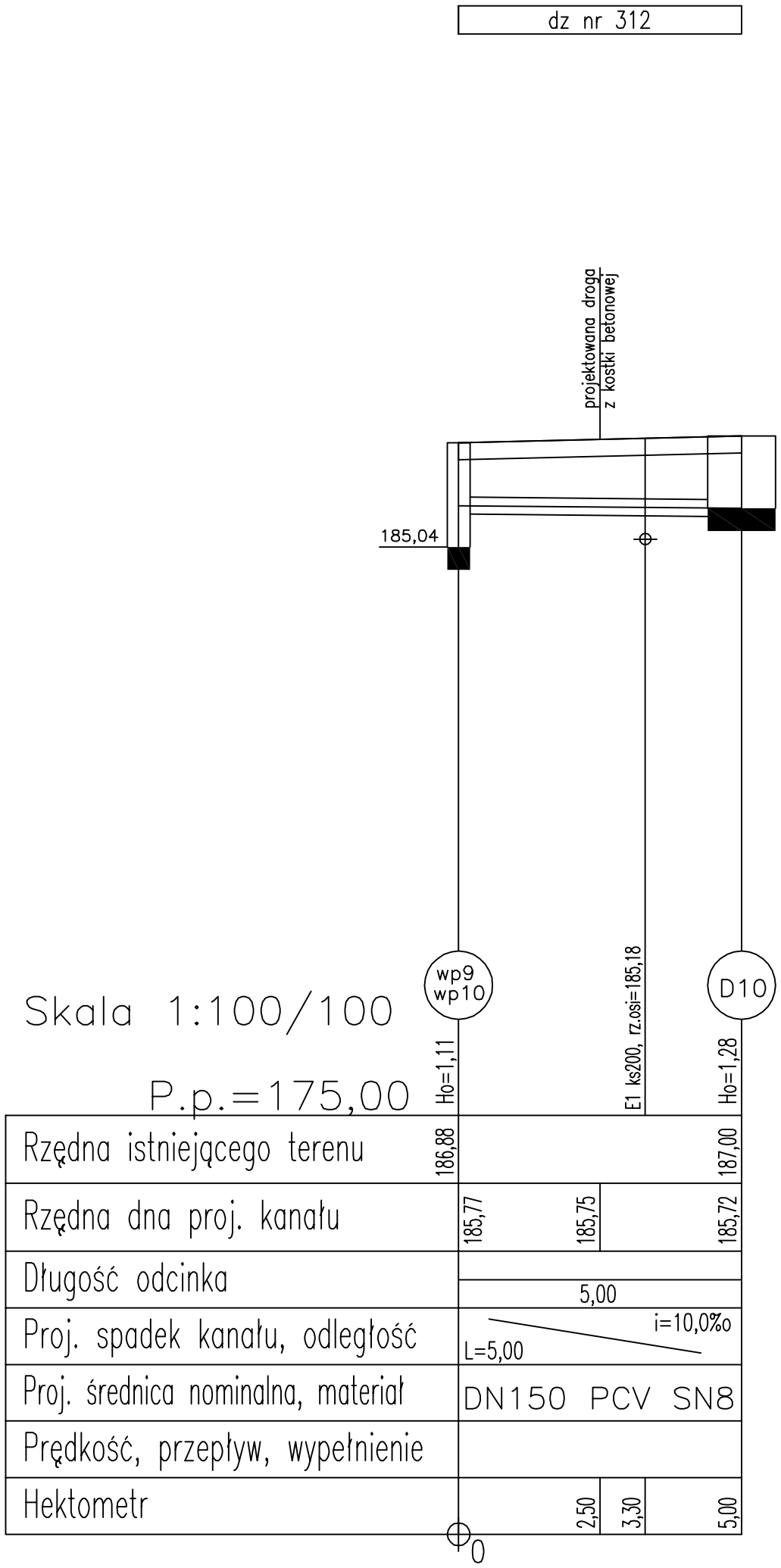

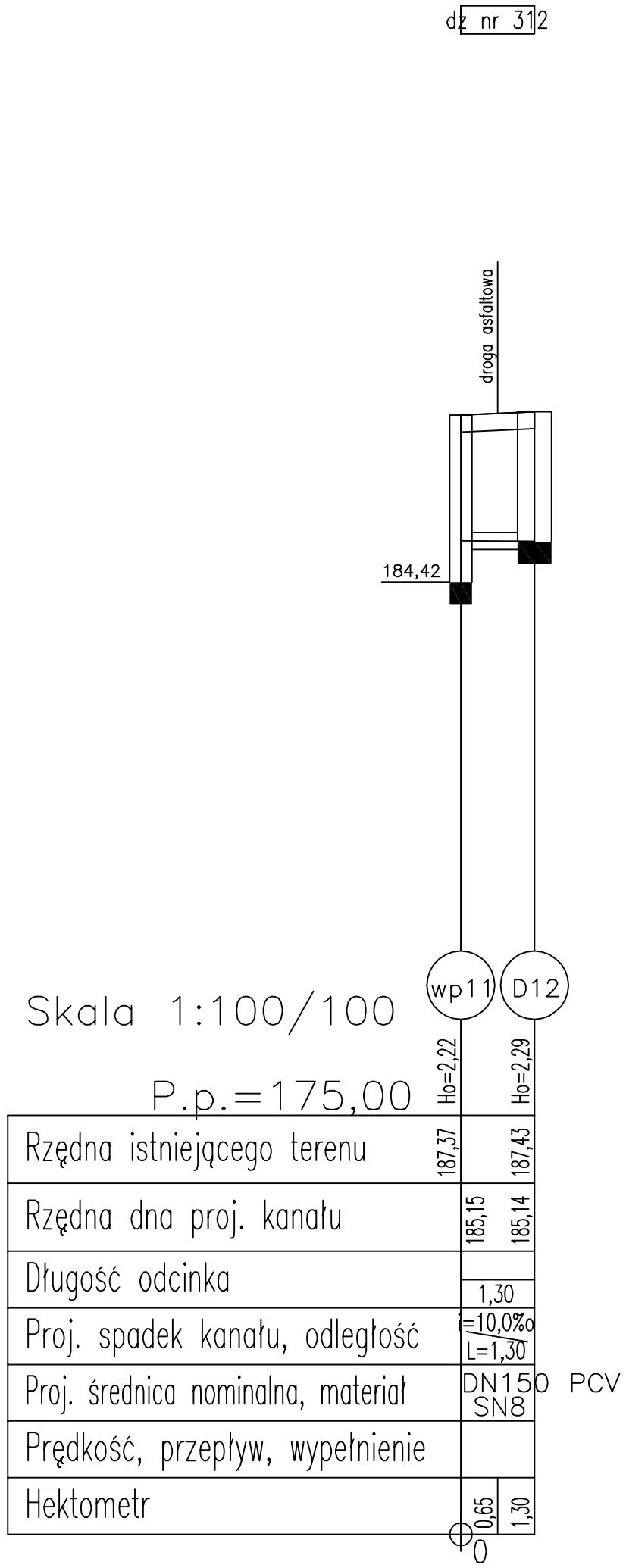

Legenda:

Uwaga:
Wartość rzędnej oraz głębokość osi istniejącej instalacji (np. E11 1NN, rz.osi=125.81) podano w przybliżeniu.

D1 — numer studzienki

wp1 — studzienka osadnikowa z wpustem drogowym

Ho=1.62 — zagłębienie dna projektowanego kanału

E1 — numer kolejny przeszkody

Symbole przyłączy oraz dopływów węzłowych:

L — z lewej zlewni

P — z prawej zlewni

EcoTech Sp. z o.o. Sp. k. ul. M. Reja 3, 80-404 Gdańsk, Tel. 58 344 83 83		EcoTech technologie dla środowiska	
Przedmiot rysunku: Profil kanalizacji deszczowej		Obiekt: Utwardzenie dróg gminnych wraz z ich odwodnieniem	
		Adres: Lubań gm. Nowa Karczma	
Skala: 1:100	Branża: Sanitarna	Inwestor: Gmina Nowa Karczma ul. Kościerska 9 83-404	
Data: 05.2012	Projektował: Marcin Kaczmarek	Uprawnienia: POM/0206/POOS/08	Podpis
Nr rysunku: S12	Opracował: Anna Kaszubowska, Joanna Zabiełło		Podpis
	Sprawdził: Adam Spisak	Uprawnienia: POM/0042/POOS/11	Podpis

Lubań gm. Nowa Karczma
Profil kanalizacji deszczowej

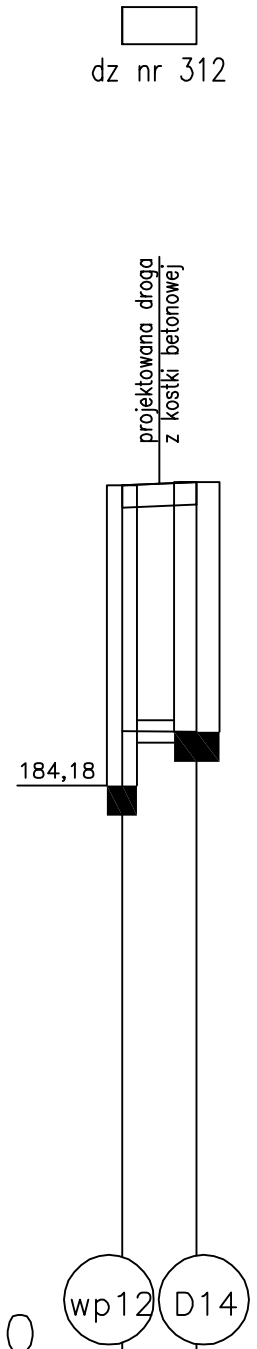

Skala 1:100/100

P.p.=175,00

	wp12	D14
Ho	3,29	3,34
Rzędna istniejącego terenu	188,20	188,24
Rzędna dna proj. kanału	184,91	184,90
Długość odcinka		1,00
Proj. spadek kanału, odległość	i=10,0‰	L=1,00
Proj. średnica nominalna, materiał	DN150 PCV SN8	
Prędkość, przepływ, wypełnienie		
Hektometr	0,50	1,00

0

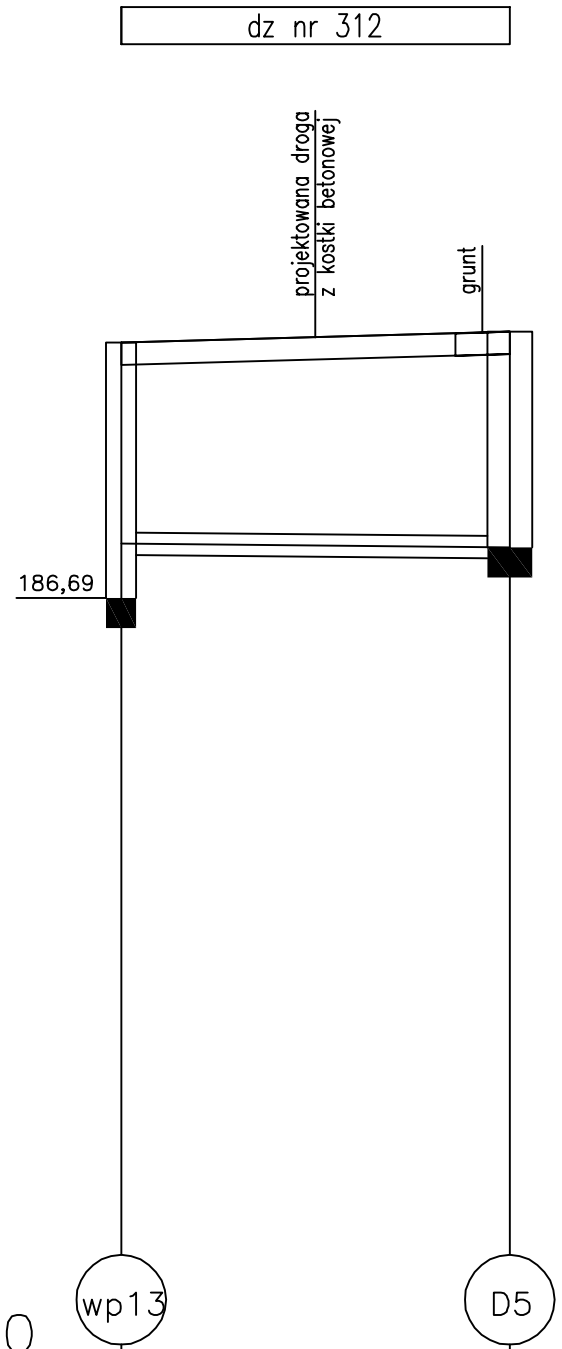

Skala 1:100/100

P.p.=175,00

	wp13		D5
Ho	2,69		2,88
Rzędna istniejącego terenu	190,11		190,25
Rzędna dna proj. kanału	187,42	187,39	187,37
Długość odcinka	5,20		
Proj. spadek kanału, odległość	L=5,20	i=10,0‰	
Proj. średnica nominalna, materiał	DN150 PCV SN8		
Prędkość, przepływ, wypełnienie			
Hektometr	2,60		5,20

0

Legenda:

Uwaga:
Wartość rzędnej oraz głębokość osi istniejącej instalacji (np. E11 1NN, rz.osi=125.81) podano w przybliżeniu.

D1 — numer studzienki

wp1 — studzienka osadnikowa z wpustem drogowym

Ho=1.62 — zagłębienie dna projektowanego kanału

Symbole przyłączy oraz dopływów węzłowych:

L — z lewej zlewni

P — z prawej zlewni

EcoTech Sp. z o.o. Sp. k.
ul. M. Reja 3, 80-404 Gdańsk, Tel. 58 344 83 83

Przedmiot rysunku: Profil kanalizacji deszczowej		Obiekt: Utwardzenie dróg gminnych wraz z ich odwodnieniem	
		Adres: Lubań gm. Nowa Karczma	
Skala: 1:100	Branża: Sanitarna	Inwestor: Gmina Nowa Karczma ul. Kościerska 9 83-404	
Data: 05.2012	Projektował: Marcin Kaczmarek	Uprawnienia: POM/0206/POOS/08	Podpis
Nr rysunku: S13	Opracował: Anna Kaszubowska, Joanna Zabiełło		Podpis
	Sprawdził: Adam Spisak	Uprawnienia: POM/0042/POOS/11	Podpis

Lubań gm. Nowa Karczma
Profil kanalizacji deszczowej

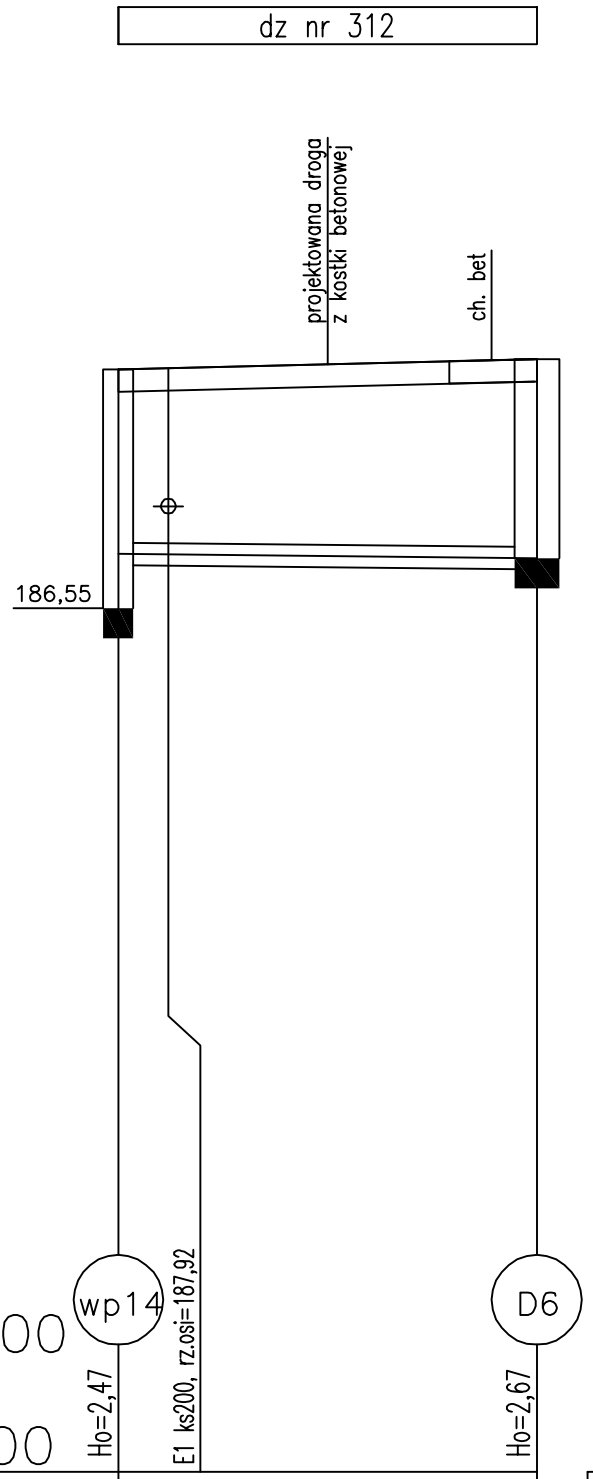

Rzędna istniejącego terenu	189,75				189,89
Rzędna dna proj. kanału	187,28	187,25		187,23	187,22
Długość odcinka	5,60				
Proj. spadek kanału, odległość	L=5,60 i=10,0‰				
Proj. średnica nominalna, materiał	DN150 PCV SN8				
Prędkość, przepływ, wypełnienie					
Hektometr	0,67	2,80		5,00	5,60

0

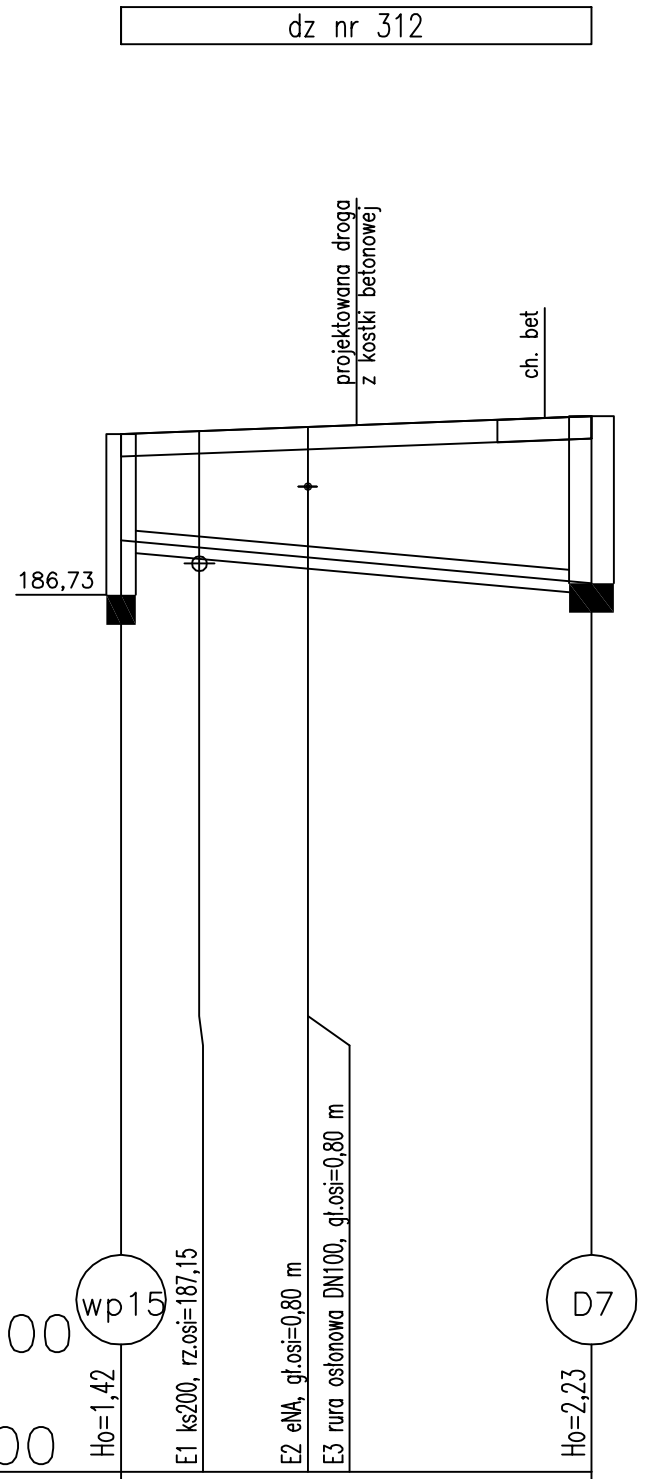

Rzędna istniejącego terenu	188,88				189,12
Rzędna dna proj. kanału	187,46		187,18	186,95	186,89
Długość odcinka	6,30				
Proj. spadek kanału, odległość	L=6,30 i=90,0‰				
Proj. średnica nominalna, materiał	DN150 PCV SN8				
Prędkość, przepływ, wypełnienie					
Hektometr	1,05	2,50	3,15	5,67	6,30

0

Legenda:

Uwaga:
Wartość rzędnej oraz głębokość osi istniejącej instalacji (np. E11 1NN, rz.osi=125.81) podano w przybliżeniu.

D1 numer studzienki

wp1 studzienka osadnikowa z wpustem drogowym

Ho=1.62 zagłębienie dna projektowanego kanału

E1 numer kolejny przeszkody

Symbole przyłączy oraz dopływów węzłowych:

L z lewej zlewni

P z prawej zlewni

EcoTech Sp. z o.o. Sp. k.
ul. M. Reja 3, 80-404 Gdańsk, Tel. 58 344 83 83

Przedmiot rysunku: Profil kanalizacji deszczowej		Obiekt: Utwardzenie dróg gminnych wraz z ich odwodnieniem	
		Adres: Lubań gm. Nowa Karczma	
Skala: 1:100	Branża: Sanitarna	Inwestor: Gmina Nowa Karczma ul. Kościerska 9 83-404	
Data: 05.2012	Projektował: Marcin Kaczmarek	Uprawnienia: POM/0206/POOS/08	Podpis
Nr rysunku: S14	Opracował: Anna Kaszubowska, Joanna Zabiełło		Podpis
	Sprawdził: Adam Spisak	Uprawnienia: POM/0042/POOS/11	Podpis

Lubań gm. Nowa Karczma
Profil kanalizacji deszczowej

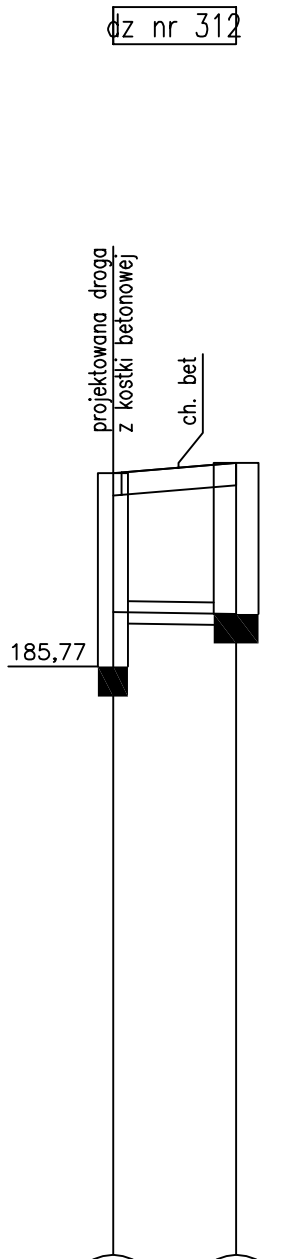

Skala 1:100/100

P.p.=175,00

	wp16	D8
Rzędna istniejącego terenu	188,36	188,50
Rzędna dna proj. kanału	186,50	186,48
Długość odcinka	1,65	
Proj. spadek kanału, odległość	i=10,0‰ L=1,65	
Proj. średnica nominalna, materiał	DN150 SN8 PCV	
Prędkość, przepływ, wypełnienie		
Hektometr	0,88	1,65

Ho=1,86 Ho=2,02

0

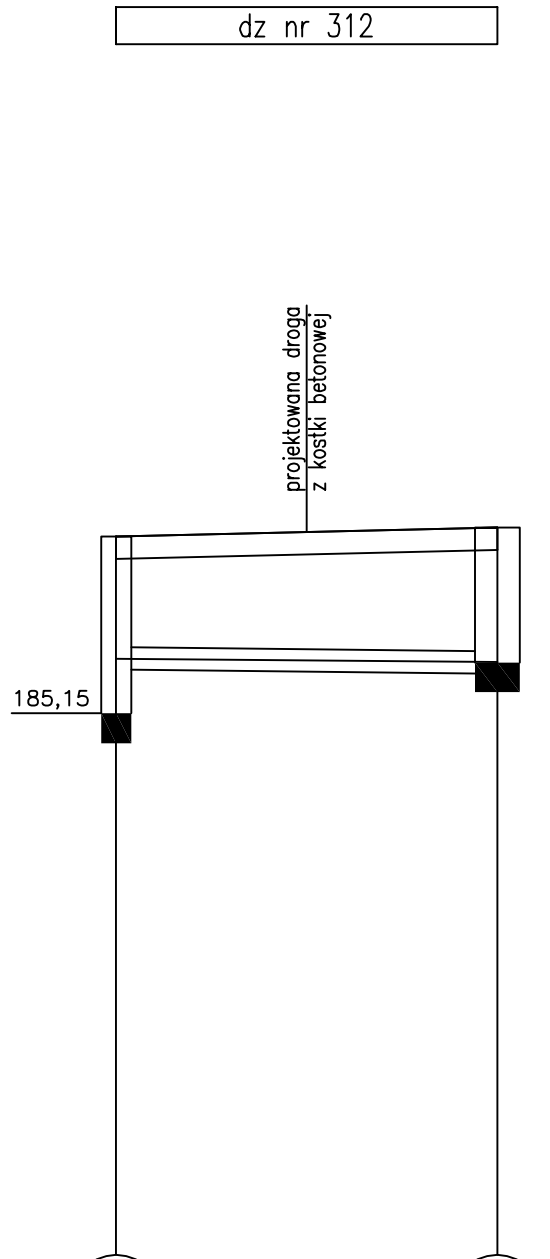

Skala 1:100/100

P.p.=175,00

	wp17		D9
Rzędna istniejącego terenu	187,51		187,63
Rzędna dna proj. kanału	185,88	185,85	185,83
Długość odcinka	5,10		
Proj. spadek kanału, odległość	L=5,10 i=10,0‰		
Proj. średnica nominalna, materiał	DN150 PCV SN8		
Prędkość, przepływ, wypełnienie			
Hektometr		2,55	5,10

Ho=1,63 Ho=1,80

0

Legenda:

Uwaga:
Wartość rzędnej oraz głębokość osi istniejącej instalacji (np. E11 1NN, rz.osi=125.81) podano w przybliżeniu.

D1 numer studzienki

wp1 studzienka osadnikowa z wpustem drogowym

Ho=1.62 zagłębienie dna projektowanego kanału

Symbole przyłączy oraz dopływów węzłowych:

L z lewej zlewni

P z prawej zlewni

EcoTech Sp. z o.o. Sp. k.
ul. M. Reja 3, 80-404 Gdańsk, Tel. 58 344 83 83

Przedmiot rysunku: Profil kanalizacji deszczowej		Obiekt: Utwardzenie dróg gminnych wraz z ich odwodnieniem	
		Adres: Lubań gm. Nowa Karczma	
Skala: 1:100	Branża: Sanitarna	Inwestor: Gmina Nowa Karczma ul. Kościerska 9 83-404	
Data: 05.2012	Projektował: Marcin Kaczmarek	Uprawnienia: POM/0206/POOS/08	Podpis
Nr rysunku: S15	Opracował: Anna Kaszubowska, Joanna Zabiełło		Podpis
	Sprawdził: Adam Spisak	Uprawnienia: POM/0042/POOS/11	Podpis

Lubań gm. Nowa Karczma
Profil kanalizacji deszczowej

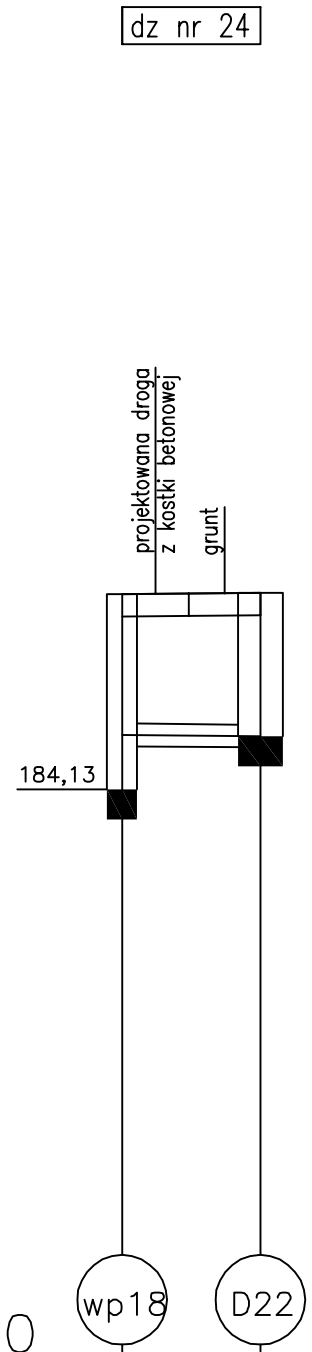

Skala 1:100/100

P.p.=175,00

	wp18	D22
	Ho=1,88	Ho=1,92
Rzędna istniejącego terenu	186,74	186,76
Rzędna dna proj. kanału	184,86	184,84
Długość odcinka	1,85	
Proj. spadek kanału, odległość	i=10,0‰ L=1,85	
Proj. średnica nominalna, materiał	DN150 SN8 PCV	
Prędkość, przepływ, wypełnienie		
Hektometr	0	1,85

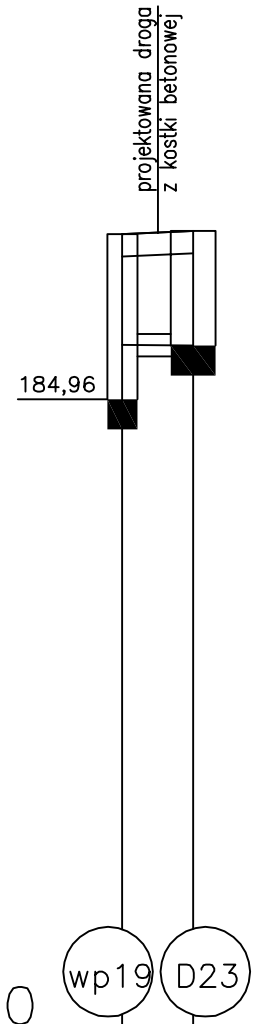

Skala 1:100/100

P.p.=175,00

	wp19	D23
	Ho=1,48	Ho=1,53
Rzędna istniejącego terenu	187,17	187,21
Rzędna dna proj. kanału	185,69	185,68
Długość odcinka	0,95	
Proj. spadek kanału, odległość	i=10,0‰ L=0,95	
Proj. średnica nominalna, materiał	DN150 SN8 PCV	
Prędkość, przepływ, wypełnienie		
Hektometr	0	0,95

Legenda:

Uwaga:
Wartość rzędnej oraz głębokość osi istniejącej instalacji (np. E11 1NN, rz.osi=125.81) podano w przybliżeniu.

D1 — numer studzienki

wp1 — studzienka osadnikowa z wpustem drogowym

Ho=1.62 — zagłębienie dna projektowanego kanału

Symbole przyłączy oraz dopływów węzłowych:

L — z lewej zlewni

P — z prawej zlewni

EcoTech Sp. z o.o. Sp. k.
ul. M. Reja 3, 80-404 Gdańsk, Tel. 58 344 83 83

Przedmiot rysunku: Profil kanalizacji deszczowej		Obiekt: Utwardzenie dróg gminnych wraz z ich odwodnieniem	
		Adres: Lubań gm. Nowa Karczma	
Skala: 1:100	Branża: Sanitarna	Inwestor: Gmina Nowa Karczma ul. Kościerska 9 83-404	
Data: 05.2012	Projektował: Marcin Kaczmarek	Uprawnienia: POM/0206/POOS/08	Podpis
Nr rysunku: S16	Opracował: Anna Kaszubowska, Joanna Zabiełło		Podpis
	Sprawdził: Adam Spisak	Uprawnienia: POM/0042/POOS/11	Podpis

Lubań gm. Nowa Karczma
Profil kanalizacji deszczowej

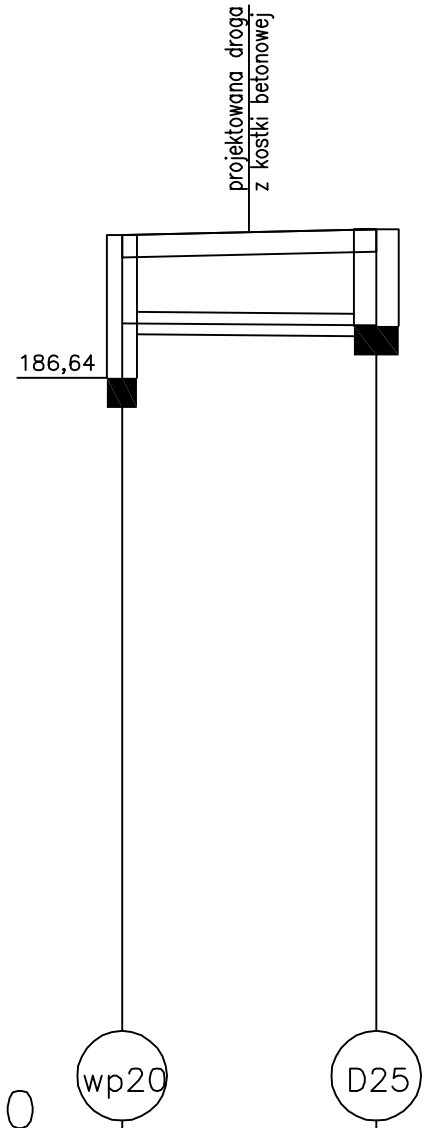

Skala 1:100/100

P.p.=175,00

	wp20		D25
Ho=1,18 / Ho=1,29			
Rzędna istniejącego terenu	188,55		188,63
Rzędna dna proj. kanału	187,37	187,35	187,34
Długość odcinka	3,40		
Proj. spadek kanału, odległość	L=3,40 i=10,0‰		
Proj. średnica nominalna, materiał	DN150 PCV SN8		
Prędkość, przepływ, wypełnienie			
Hektometr	0	1,70	3,40

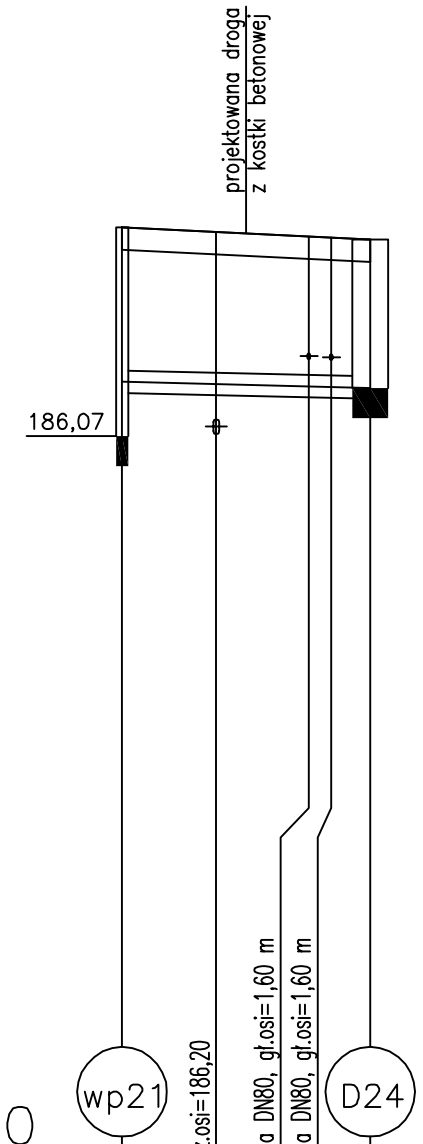

Skala 1:100/250

P.p.=175,00

	wp21			D24
Ho=2,07 / Ho=1,98				
Rzędna istniejącego terenu	188,87			188,70
Rzędna dna proj. kanału	186,80	186,76		186,72
Długość odcinka	8,30			
Proj. spadek kanału, odległość	L=8,30 i=10,0‰			
Proj. średnica nominalna, materiał	DN150 PCV SN8			
Prędkość, przepływ, wypełnienie				
Hektometr	0	3,15	6,25	8,30

Legenda:

Uwaga:
Wartość rzędnej oraz głębokość osi istniejącej instalacji (np. E11 1NN, rz.osi=125.81) podano w przybliżeniu.

D1 numer studzienki

wp1 studzienka osadnikowa z wpustem drogowym

Ho=1.62 zagłębienie dna projektowanego kanału

Symbole przyłączy oraz dopływów węzłowych:

L z lewej zlewni

P z prawej zlewni

EcoTech Sp. z o.o. Sp. k.
ul. M. Reja 3, 80-404 Gdańsk, Tel. 58 344 83 83

Przedmiot rysunku: Profil kanalizacji deszczowej		Obiekt: Utwardzenie dróg gminnych wraz z ich odwodnieniem	
		Adres: Lubań gm. Nowa Karczma	
Skala: 1:100 / 1:250	Branża: Sanitarna	Inwestor: Gmina Nowa Karczma ul. Kościerska 9 83-404	
Data: 05.2012	Projektował: Marcin Kaczmarek	Uprawnienia: POM/0206/POOS/08	Podpis
Nr rysunku: S17	Opracował: Anna Kaszubowska, Joanna Zabiełło		Podpis
	Sprawdził: Adam Spisak	Uprawnienia: POM/0042/POOS/11	Podpis

Lubań gm. Nowa Karczma
Profil kanalizacji deszczowej

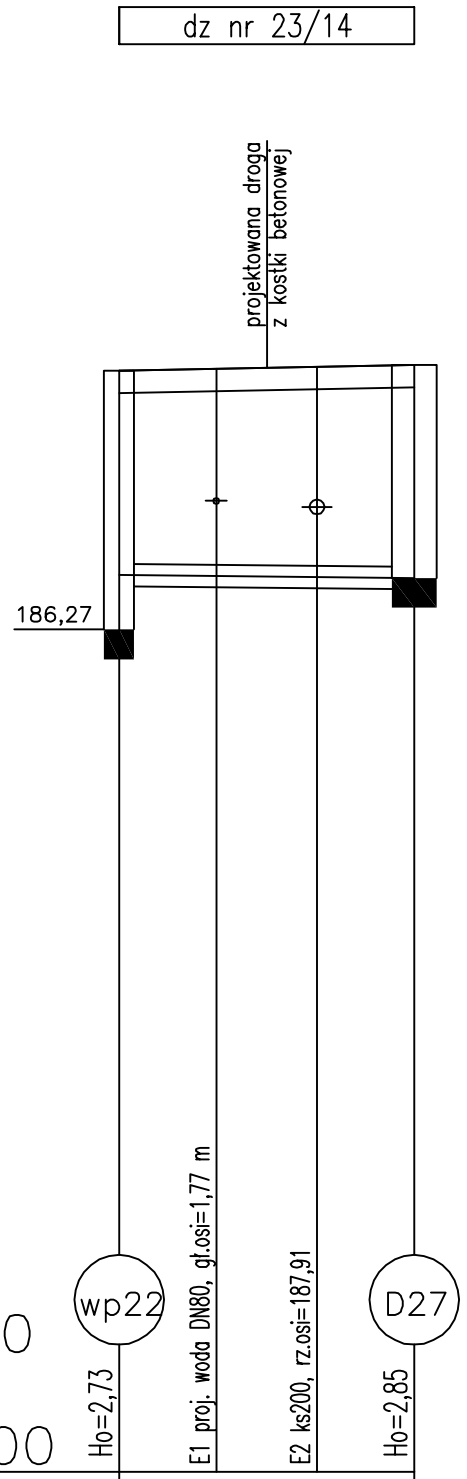

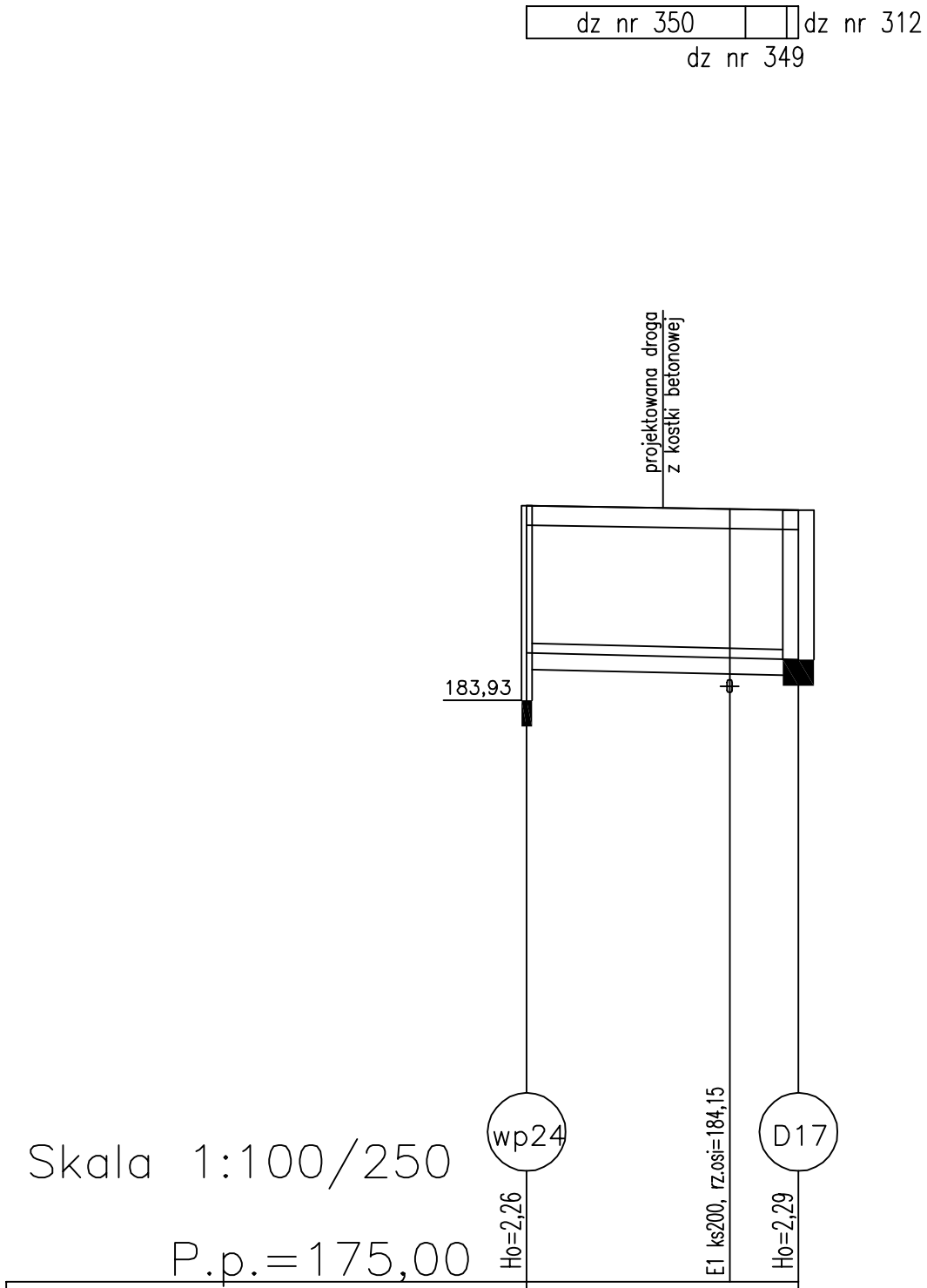

Legenda:

Uwaga:
Wartość rzędnej oraz głębokość osi istniejącej instalacji (np. E11 1NN, rz.osi=125.81) podano w przybliżeniu.

D1 numer studzienki

wp1 studzienka osadnikowa z wpustem drogowym

Ho=1.62 zagłębienie dna projektowanego kanału

E1 numer kolejny przeszkody

Symbole przyłączy oraz dopływów węzłowych:

L z lewej zlewni

P z prawej zlewni

EcoTech Sp. z o.o. Sp. k.
ul. M. Reja 3, 80-404 Gdańsk, Tel. 58 344 83 83

Przedmiot rysunku: Profil kanalizacji deszczowej		Obiekt: Utwardzenie dróg gminnych wraz z ich odwodnieniem	
		Adres: Lubań gm. Nowa Karczma	
Skala: 1:100 / 1:250	Branża: Sanitarna	Inwestor: Gmina Nowa Karczma ul. Kościerska 9 83-404	
Data: 05.2012	Projektował: Marcin Kaczmarek	Uprawnienia: POM/0206/POOS/08	Podpis
Nr rysunku: S18	Opracował: Anna Kaszubowska, Joanna Zabiełło		Podpis
	Sprawdził: Adam Spisak	Uprawnienia: POM/0042/POOS/11	Podpis

Lubań gm. Nowa Karczma
Profil kanalizacji deszczowej

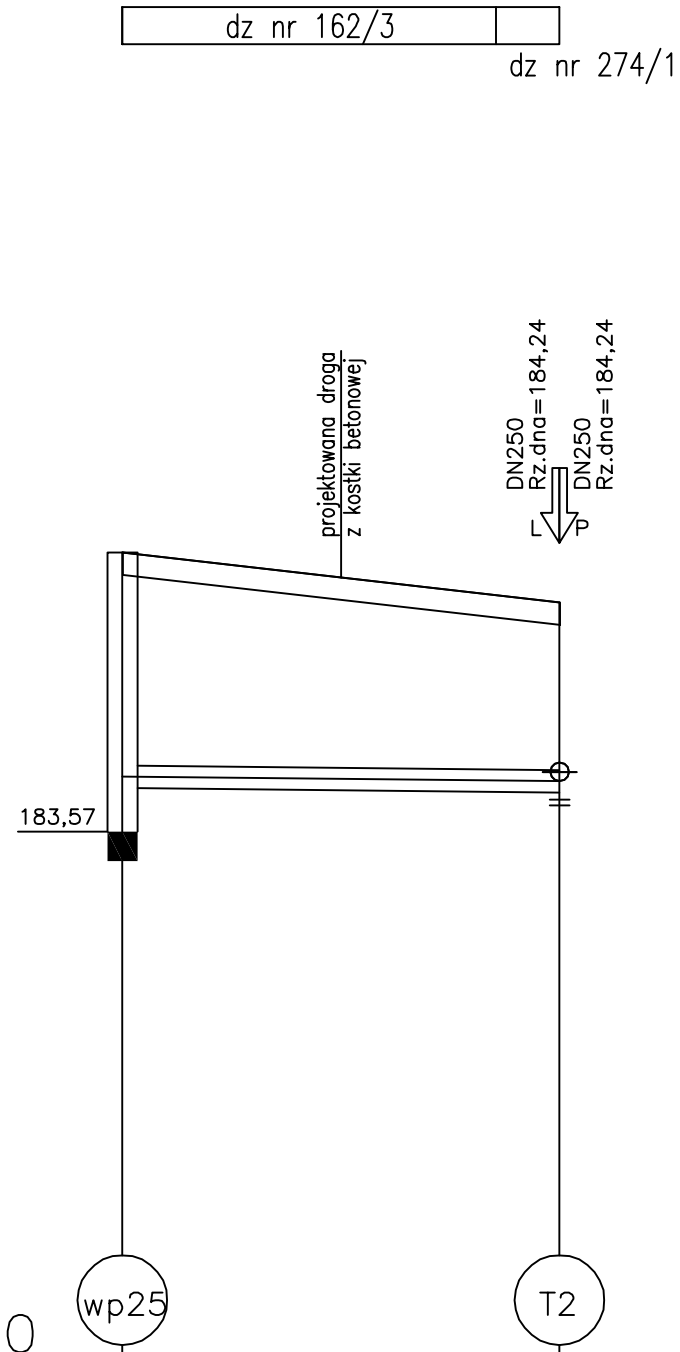

Skala 1:100/100

P.p.=175,00

Rzędna istniejącego terenu	187,30 Ho=3,00		186,63 Ho=2,39
Rzędna dna proj. kanału	184,30	184,27	184,24
Długość odcinka	5,85		
Proj. spadek kanału, odległość	L=5,85 i=10,0‰		
Proj. średnica nominalna, materiał	DN150 PCV SN8		
Prędkość, przepływ, wypełnienie			
Hektometr	0	2,93	5,00 5,85

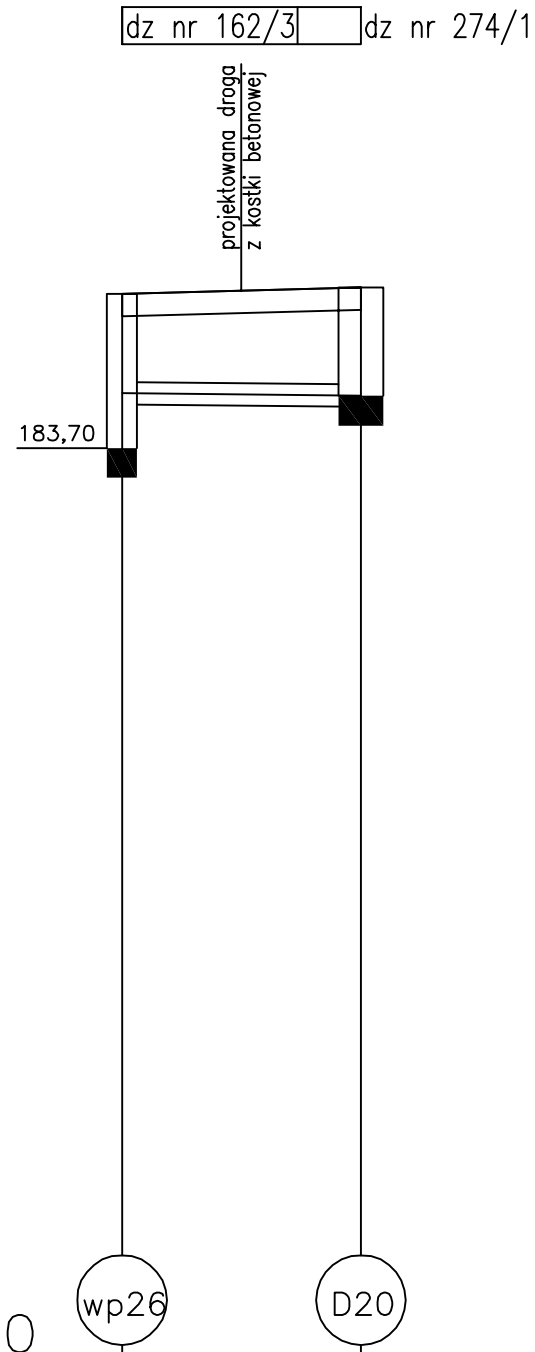

Skala 1:100/100

P.p.=170,00

Rzędna istniejącego terenu	185,76 Ho=1,33		185,85 Ho=1,45
Rzędna dna proj. kanału	184,43	184,41	184,40
Długość odcinka	3,20		
Proj. spadek kanału, odległość	L=3,20 i=10,0‰		
Proj. średnica nominalna, materiał	DN150 PCV SN8		
Prędkość, przepływ, wypełnienie			
Hektometr	0	1,60	2,35 3,20

Legenda:

Uwaga:
Wartość rzędnej oraz głębokość osi istniejącej instalacji (np. E11 1NN, rz.osi=125.81) podano w przybliżeniu.

T2 trójnik

wp1 studzienka osadnikowa z wpustem drogowym

Ho=1.62 zagłębienie dna projektowanego kanału

Symbole przyłączy oraz dopływów węzłowych:

L z lewej zlewni

P z prawej zlewni

EcoTech Sp. z o.o. Sp. k.
ul. M. Reja 3, 80-404 Gdańsk, Tel. 58 344 83 83

Przedmiot rysunku: Profil kanalizacji deszczowej		Obiekt: Utwardzenie dróg gminnych wraz z ich odwodnieniem	
		Adres: Lubań gm. Nowa Karczma	
Skala: 1:100	Branża: Sanitarna	Inwestor: Gmina Nowa Karczma ul. Kościerska 9 83-404	
Data: 05.2012	Projektował: Marcin Kaczmarek	Uprawnienia: POM/0206/POOS/08	Podpis
Nr rysunku: S19	Opracował: Anna Kaszubowska Joanna Zabiełło		Podpis
	Sprawdził: Adam Spisak	Uprawnienia: POM/0042/POOS/11	Podpis

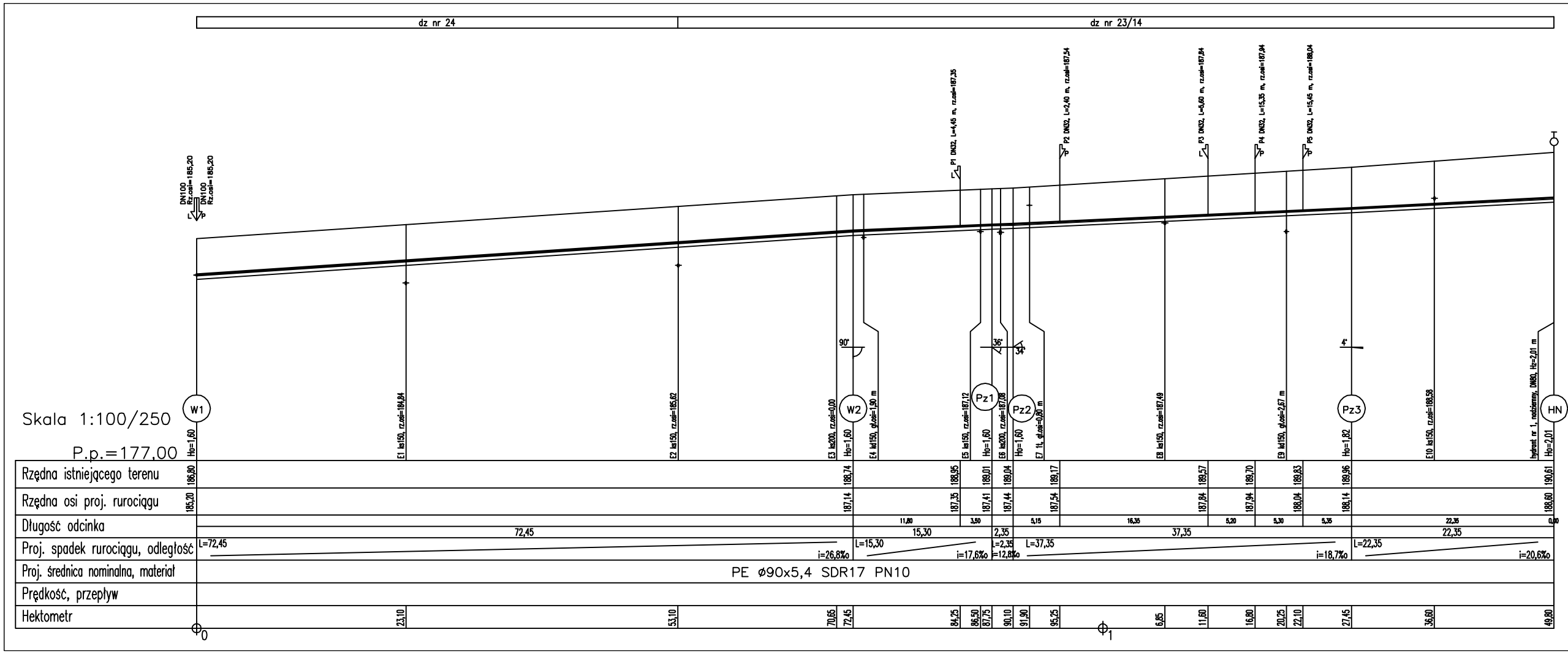

Lubań gm. Nowa Karczma

Profil wodociągu

Legenda:

Uwaga:
Wartość rzędnej oraz głębokość osi istniejącej instalacji (np. E11 INN, rz.osi=125.81) podano w przybliżeniu.

- HN — Hydrant naziemny
- W1 — Węzeł wodociągowy
- Pz1 — Punkt załamania wodociągu
- hydrant nadziemny
- Ho=1.65 — zagłębienie osi rurociągu
- E1 — numer kolejny przeszkody
- 90° — kąt załamania kanału

Symbole przyłączy oraz dopływów węzłowych:

- z lewej zlewni
- P — z prawej zlewni

Uwaga:
Ominięcie kolizji z projektowaną kanalizacją deszczową przy pomocy łuku segmentowego

EcoTech Sp. z o.o. Sp. k.
ul. M. Reja 3, 80-404 Gdańsk, Tel. 58 344 83 83

Przedmiot rysunku: Profil wodociągu		Obiekt: Utwardzenie dróg gminnych wraz z ich odwodnieniem	
		Adres: Lubań gm. Nowa Karczma	
Skala: 1:250	Branża: Sanitarna	Inwestor: Gmina Nowa Karczma ul. Kościeńska 9 83-404	
Data: 05.2012	Projektował: Marcin Kaczmarek	Uprawnienia: POM/0206/POOS/08	Podpis
Nr rysunku: S20	Opracował: Anna Karszubowska, Joanna Zabiełło		Podpis
	Sprawdził: Adam Spisiak	Uprawnienia: PCM/0042/PDOS/11	Podpis

dz nr 23/14 dz nr 24 dz nr 23/14

Lubań gm. Nowa Karczma
Profil wodociągu
Węzły wodociągowe

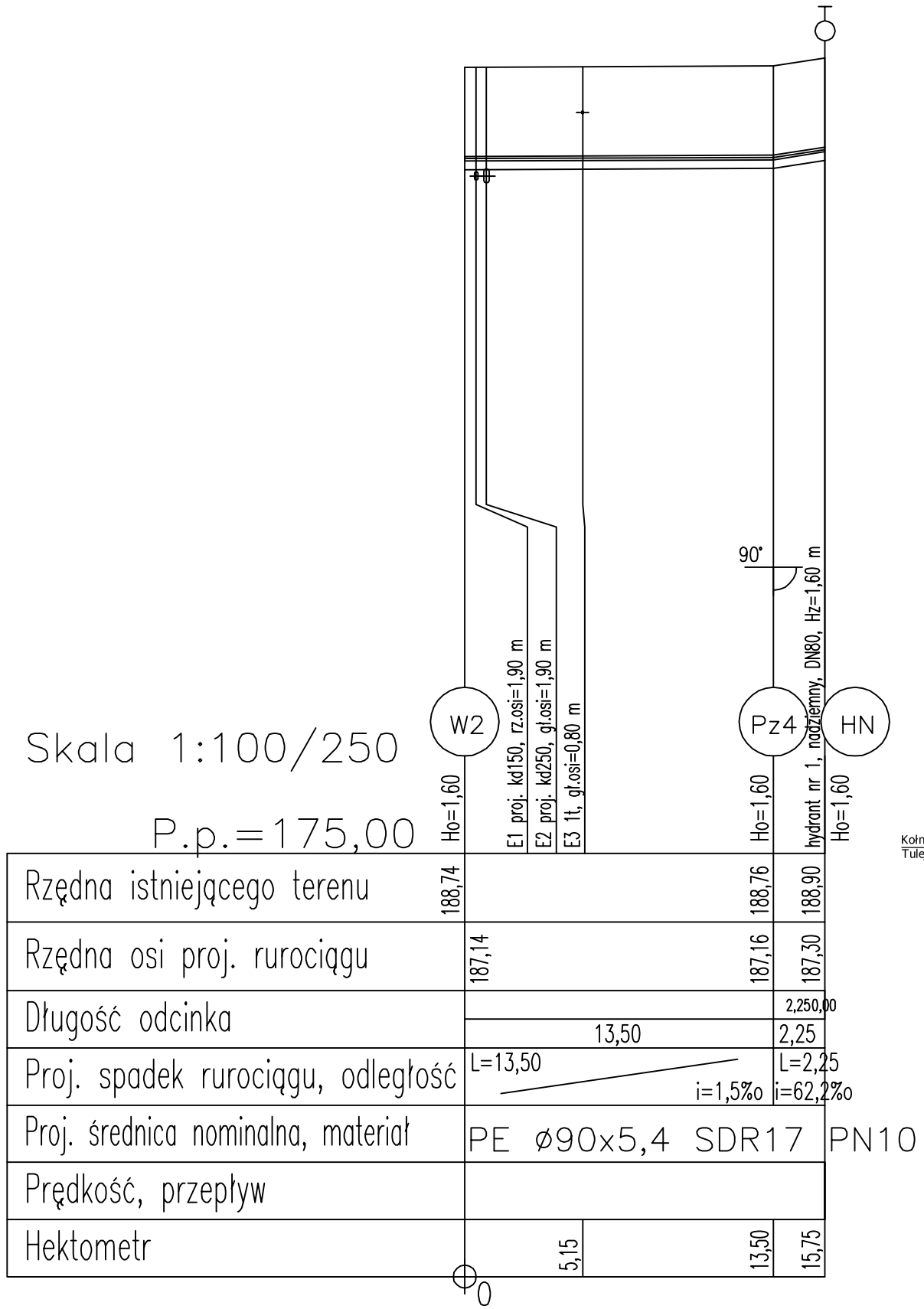

WĘZEŁ WŁĄCZENIOWY W1

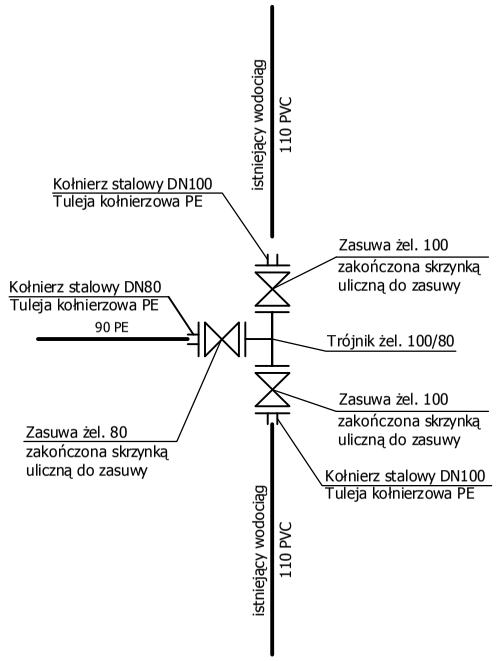

WĘZEŁ W2

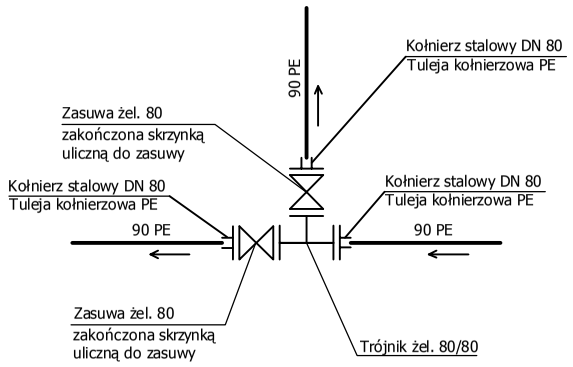

NWZ

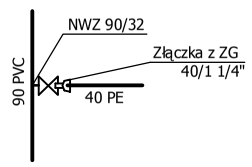

Legenda:

Uwaga:
Wartość rzędnej oraz głębokość osi istniejącej instalacji (np. E11 1NN, rz.osi=125.81) podano w przybliżeniu.

- HN — Hydrant naziemny
- W1 — Węzeł wodociągowy
- Pz1 — Punkt załamania wodociągu
- hydrant nadziemny
- Ho=1.65 — zagłębienie osi rurociągu
- E1 — numer kolejny przeszkody
- 90° — kąt załamania kanału

Symbole przyłączy oraz dopływów węzłowych:

- L — z lewej zlewni
- P — z prawej zlewni

EcoTech Sp. z o.o. Sp. k.
ul. M. Reja 3, 80-404 Gdańsk, Tel. 58 344 83 83

Przedmiot rysunku: Profil wodociągu, Węzły wodociągowe		Obiekt: Utwardzenie dróg gminnych wraz z ich odwodnieniem	
		Adres: Lubań gm. Nowa Karczma	
Skala: 1:250	Branża: Sanitarna	Inwestor: Gmina Nowa Karczma, ul. Kościerska 9, 83-404	
Data: 05.2012	Projektował: Marcin Kaczmarek	Uprawnienia: POM/0206/POOS/08	Podpis
Nr rysunku: S21	Opracował: Anna Kaszubowska, Joanna Zabiełło		Podpis
	Sprawdził: Adam Spisak	Uprawnienia: POM/0042/POOS/11	Podpis

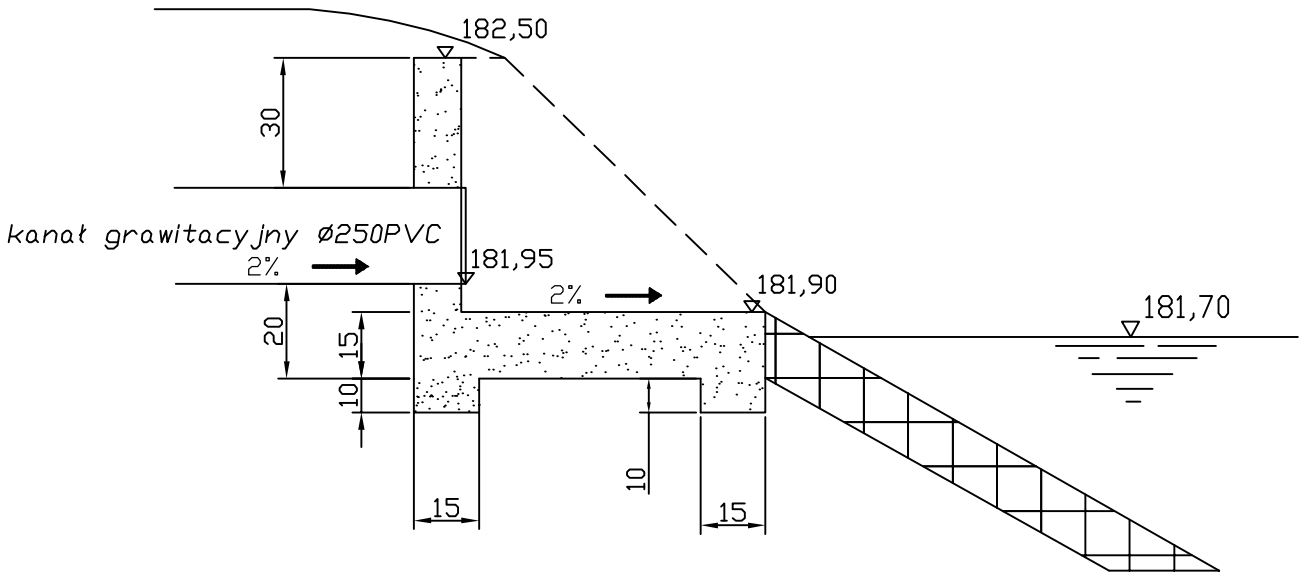

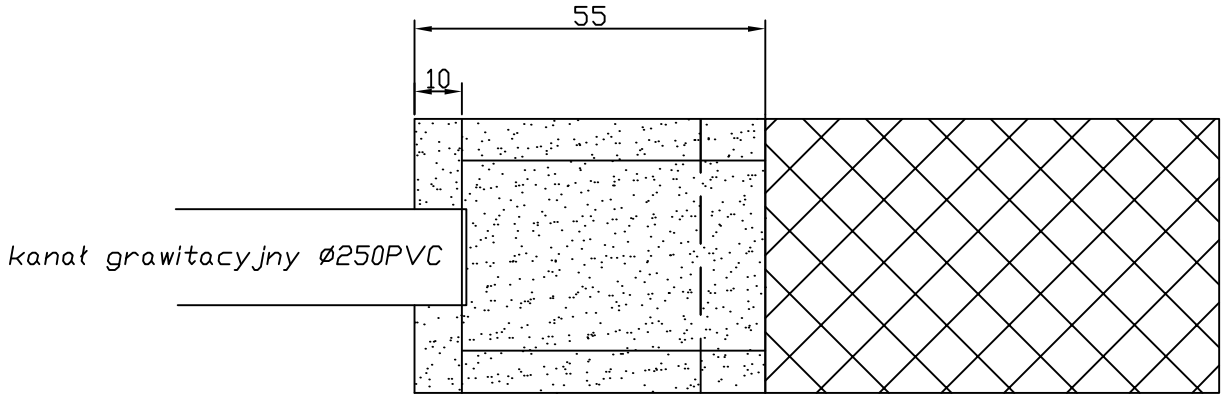

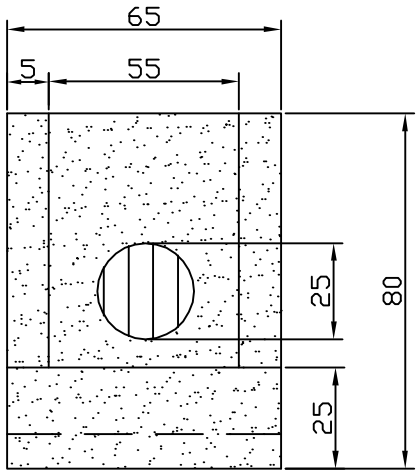

EcoTech Sp. z o.o. Sp. K. ul. M. Reja 3, 80-404 Gdańsk, Tel. 58 344 83 83			
Przedmiot rysunku Wylot - Rzut i przekroje		*Obiekt* Utwardzenie dróg gminnych wraz z ich odwodnieniem *Adres* Lubań gm. Nowa Karczma	
Skala 1:250	*Branża* Sanitarna	*Inwestor* Gmina Nowa Karczma ul. Kościerska 9 83-404	
Data 05.2012	*Projektował:* Marcin Kaczmarek	*Uprawnienia* POM/0206/POOS/08	*Podpis*
Nr rysunku S22	*Opracował:* Anna Kaszubowska Joanna Zabiełło		*Podpis*
	Sprawdził: Adam Spisak	*Uprawnienia* POM/0042/POOS/11	*Podpis*

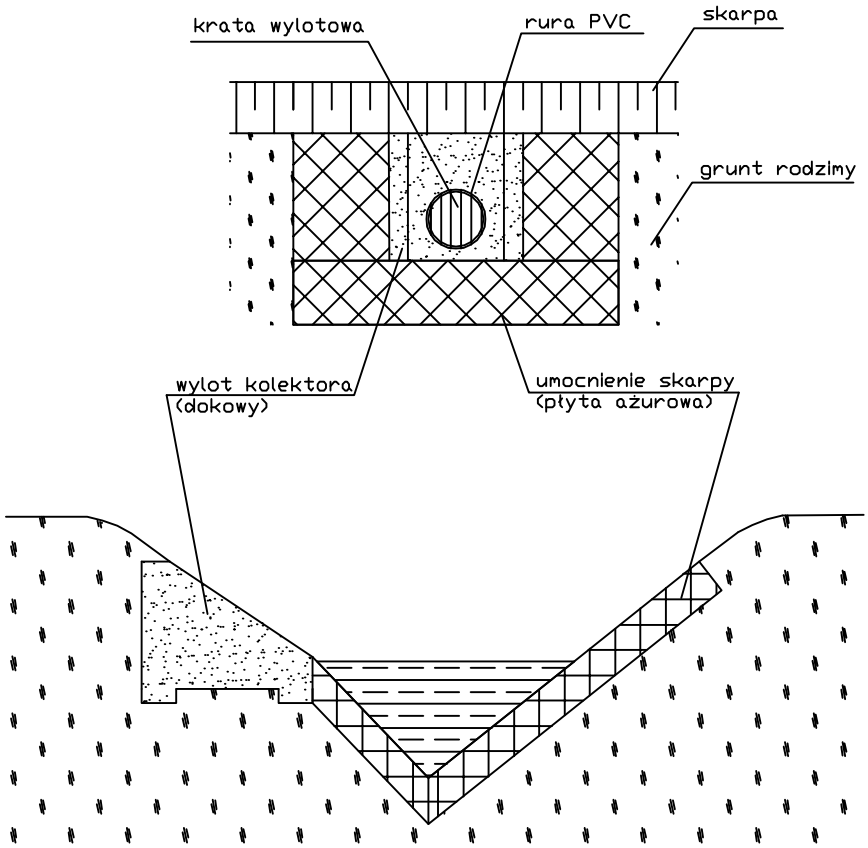

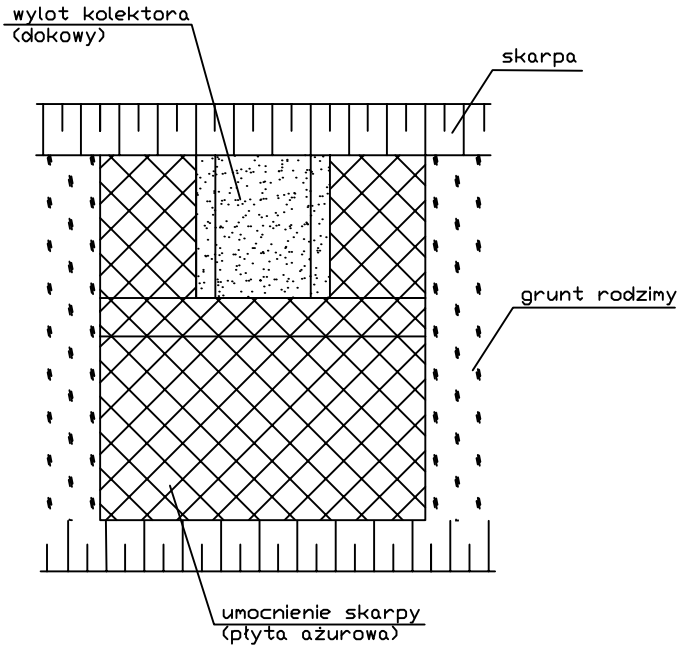

EcoTech Sp. z o.o. Sp. K.
ul. M. Reja 3, 80-404 Gdańsk, Tel. 58 344 83 83

Przedmiot rysunku: Schemat wylotu		Obiekt: Utwardzenie dróg gminnych wraz z ich odwodnieniem	
		Adres: Lubań gm. Nowa Karczma	
Skala: 1:250	Branża: Sanitarna	Inwestor: Gmina Nowa Karczma ul. Kościerska 9 83-404	
Data: 05.2012	Projektował: Marcin Kaczmarek	Uprawnienia: POM/0206/POOS/08	Podpis
Nr rysunku: S23	Opracował: Anna Kaszubowska, Joanna Zabiełło		Podpis
	Sprawdził: Adam Spisak	Uprawnienia: POM/0042/POOS/11	Podpis