PIK: 0+074,87
Skala 1:200/100

NASYP = 0,00m2
WYKOP = 3,01m2

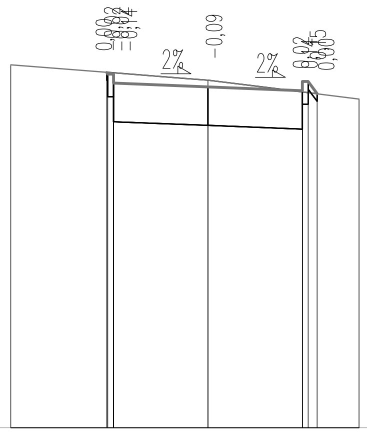

P.P. = 191,00

RZĘDNE PROJEKTOWANE	195,70 195,68 195,68 195,56	195,51	195,46 195,58 195,58 195,42
RZĘDNE KONSTRUKCJI	195,38 195,38 195,05	195,00	194,95 195,28 195,28
RZĘDNE TERENU	195,80	195,60	195,35
ODLEGŁOŚCI	-5,22 -2,68 -2,65 -2,50	0,00	2,50 2,65 2,89 4,00

PIK: 0+094,70
Skala 1:200/100

NASYP = 0,00m2
WYKOP = 3,27m2

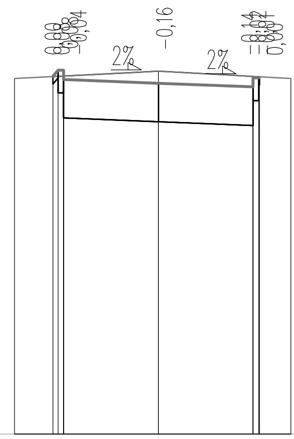

P.P. = 191,00

RZĘDNE PROJEKTOWANE	195,73 195,81 195,81 195,69	195,64	195,59 195,71 195,71
RZĘDNE KONSTRUKCJI	195,51 195,51 195,18	195,13	195,08 195,41 195,41
RZĘDNE TERENU	195,70	195,80	195,70
ODLEGŁOŚCI	-3,80 -2,78 -2,65 -2,50	0,00	2,50 2,65 2,78 2,92 3,50

BIURO OBSŁUGI INWESTYCJI
DARIUSZ ŻYMIERCZYKIEWICZ
ul. Kościerska 33a, 83-430 Stara Kiszewa
tel. 691 454 353
KWADRUM

INWESTYCJA: Przebudowa dróg gminnych na terenie działek nr ewid. 38/3, 38/5, 38/9, 38/10, 43/2, 43/3, 43/23, 44/7, 44/9, 44/13, 44/19, 44/21, 44/23, 44/24, 44/27, 566, 568, 571, 586/1, 588, 589, 683 położonych w miejscowości Nowa Karczma

BRANŻA: DROGOWA

INWESTOR: Gmina Nowa Karczma ul. Kościerska 9, 83-404 Nowa Karczma

PROJEKTOWAŁ:	NR UPRAWNIEŃ:	PODPIS:	SKALA
mgr inż. KAZIMIERZ SARNOWSKI	4457/Gd/90		1:200/100
SPRAWDZIŁ:	NR UPRAWNIEŃ:	PODPIS:	BRANŻA
mgr inż. KATARZYNA PRZYBYŁA	POM/0283/PWOD/11		drogowa
OPRACOWAŁ:	NR UPRAWNIEŃ:	PODPIS:	DATA
mgr inż. SZCZEPAN GUZIŃSKI	POM/0100/OWOD/12		X 2013
NAZWA RYSUNKU:			NR RYS.
Przekroje poprzeczne odcinka D11 – Arkusz 2			17